TRACTEURS KUBOTA

Série B1

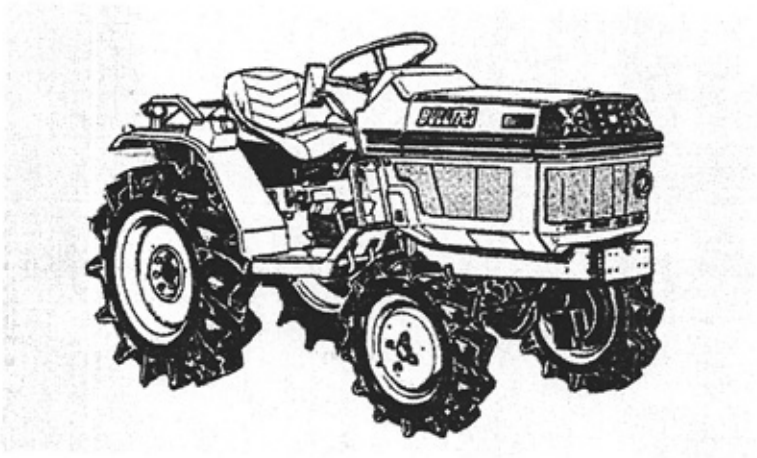

Manuel de l'utilisateur

www.vertservice.net www.yenibiz.com www.minitrac.co.uk

AVERTISSEMENT

Le présent manuel n'engage pas la société Kubota

Aucune responsabilité de la part de Vert Service ou Yenibiz n'est admise lors de l'utilisation des informations contenues dans ce manuel.

Le succès et la sécurité du travail dépendent en grande partie de la compétence et de l'attention de l'opérateur.

Pour cette raison, nous ne pouvons être tenus pour responsables d'un mauvais résultat du travail ou de dommages causés aux biens et/ou aux personnes.

Les marques citées dans ce manuel sont utilisées uniquement à titre descriptif.

PRECAUTIONS D'ORDRE GENERAL

1. COMMENT ETRE UN CONDUCTEUR PRUDENT

(1) Familiarisez-vous complètement avec les commandes en étudiant attentivement la présente notice avant d'utiliser votre tracteur.

(2) Ne laissez jamais les personnes ci-après conduire ce tracteur:

a. handicapés mentaux
b. personnes qui ne sont pas en mesure de conduire correctement pour causes de fatigue ou de maladie, ou qui sont sujettes à la somnolence due à l'absorption de médicaments.
c. femmes enceintes
d. adolescents ou enfants n'ayant pas l'âge de conduire légalement un TRA sur la voie publique (16 ans).

(3) Veillez à votre santé en prévoyant suffisamment de pauses.

(4) Portez des vêtements appropriés et des dispositifs de protection suffisants pendant l'utilisation.

a. Protégez votre tête
(Portez un casque, particulièrement lorsque vous travaillez sur routes ou que vous manutentionnez du matériel au-dessus de votre tête.)

b. Vêtez vous correctement.
Portez des vêtements ajustés et un casque pour éviter que des vêtements trop lâches ou des cheveux flottants ne soient happés par les mécanismes en mouvement.

c. Protégez-vous contre les émissions de gaz ou de poussières toxiques.
N'oubliez pas de porter un dispositif de protection suffisant pour protéger les voies respiratoires, les yeux et la peau lorsque vous manipulez des produits phyto sanitaires.

d. Protection des oreilles
Portez des protège-oreilles ou prenez des mesures appropriées pour protéger vos oreilles lorsque vous devez utiliser tracteur dans des conditions très bruyantes.

e. Entretien des dispositifs de protection
Vérifiez périodiquement les dispositifs de protection pour vous assurer qu'ils fonctionnent correctement. Utilisez les constamment.

2. ENTRETIEN

(1) Inspectez périodiquement le tracteur et procédez aux opérations d'entretien nécessaires conformément aux instructions données dans cette notice pour le maintenir en parfait état possible.

(2) Accordez une attention spéciale aux commandes et aux consignes de sécurité lors des opérations d'entretien. Si l'engin fonctionne correctement et normalement les risques d'accident seront considérablement réduits.

(3) Pour procéder à l'entretien, amenez le tracteur sur un sol de niveau, à l'écart de toute circulation. Si vous devez procéder à ces opérations d'entretien à l'intérieur d'un local en laissant tourner le moteur, ouvrez les portes et les fenêtres pour ventiler les abords.

(4) Avant de procéder à des contrôles ou à des opérations d'entretien, serrez le frein de parcage et calez les les roues si nécessaire. Si vous devez travailler sous un équipement lourd élevé par l'engin de levage hydraulique, n'oubliez pas de verrouiller ce dernier et d'utiliser les autres moyens de protection nécessaires pour soutenir l'équipement.

(5) Lorsque vous travaillez avec le moteur arrêté, enlevez la clé de contact ou respectez les autres mesures de sécurité pour éviter que le moteur ne démarre accidentellement.

(6) Lorsque vous devez travailler sur le tracteur partiellement soulevé par un cric, n'oubliez pas de caler solidement les roues qui reposent sur le sol. Assurez-vous que votre cric a une résistance suffisante pour le supporter. Placez le cric sur un sol dur et plat, sous un point d'appui sûr, par exemple sous la boîte de vitesses.

(7) Avant de déposer un dispositif de sécurité tel qu'un capot protecteur, assurez-vous que le moteur est complètement arrêté. N'oubliez pas de remettre en place l'élément déposé après les opérations d'entretien.

(8) Ne jamais faire le plein de gazole pendant que le moteur tourne ou pendant qu'il est encore chaud. Maintenez le tracteur éloigné des flammes et ne fumez jamais à proximité d'un réservoir de combustible H.C. ou pendant que vous faites le plein. Si vous faites le plein de nuit ne vous éclairez pas à la flamme.

(9) N'enlevez jamais le bouchon de radiateur pendant que le moteur est encore chaud ou lorsqu'il tourne. Attendez que le moteur refroidisse, puis détendez la pression à l'intérieur du radiateur en tournant le bouchon jusqu'au premier cran avant de l'enlever.
Verser de l'eau de refroidissement sans précautions dans un radiateur chaud peut causer de graves dégâts au radiateur et au moteur. Enlever sans précautions le bouchon de radiateur peut provoquer un accident grave par suite de projections de vapeur.

(10) Inspectez la batterie avant de mettre le moteur en marche. Veillez à ne pas toucher l'électrolyte lorsque vous déposez les bouchons d'évent. Si l'électrolyte de la batterie entre en contact avec la peau ou les vêtements, lavez immédiatement à l'eau pure la partie touchée car l'électrolyte renferme de l'acide sulfurique.

(11) Conservez toujours la trousse d'outillage nécessaire sur le tracteur utilisez-la selon les instructions.

3. PREVENTION DES INCENDIES ET STOCKAGE D'EQUIPEMENTS DANGEREUX

(1) Prévention des incendies

a. En service, conservez les produits inflammables loin du moteur.

b. Prenez les précautions accro-

priées pour éliminer tous les risques d'incendie en cours de fonctionnement.

(2) Stockage d'équipements dangereux
a. Lorsque vous remisez des équipements dangereux, prenez les mesures de précautions nécessaires pour éviter les accidents, en les recouvrant d'une bâche.
b. Conservez le gazoie dans un endroit protégé avec des panneaux d'avertissement tels que "RISQUE D'INCENDIE" ou "INFLAMMABLE".
c. Tous les produits inflammables doivent être rangés dans un endroits sûr et ignifugé.

4. MONTAGE, DEMONTAGE ET ENTRETIEN DES EQUIPEMENTS

(1) Montez ou démontez un équipement du tracteur sur un sol de niveau. Manipeulez-le correctement et prudemment. Lorsque vous devez travailler de nuit avec l'équipement, prévoyez un éclairage suffisant.

(2) Lorsque vous approchez le tracteur d'un équipement pour mettre en place ce dernier, ne laissez jamais quelqu'un s'interposer entre les deux. Lors de la mise en place de l'équipement, soyez prêt à vous éloigner rapidement en cas d'urgence.
Pendant la mise en place, les freins doivent être bien serrés.

(3) Assurez-vous bien du verrouillage des goupilles de la tringlerie après mise en place de l'équipement.

(4) Mettez en place le joint de cardan de manière à ce qu'il se déplace selon une ligne aussi droite que possible en service.

(5) Lorsque vous montez un équipement lourd, équilibrez la répartition des poids en mettant en place les contrepoids appropriés.

(6) Si vous devez quitter l'engin pour régler un équipement déjà monté, serrez le frein de parcage, coupez le moteurt débrayez les transmissions.

(7) Ne vous glissez ni ne mettez jamais les pieds sous l'équipement.

(8) Réglez le capot du tablier de la houe rotative pour éviter les projections de terre ou de gravier.

5. PRECAUTIONS A PRENDRE PENDANT LES OPERATIONS A POSTE FIXE

(1) Assurez-vous que la transmission d'énergie à l'équipement se fait correctement. La courroie d'entraînement doit être protégée avec un capot approprié pour éviter les accidents. N'utilisez jamais d'attaches courroies faisant saillie. Arrêtez le moteur pour mettre la courroie en place ou l'enlever.

(2) Lors de la mise en position de l'équipement sur le sol, positionnez-le de manière à laisser suffisamment de place pour que l'utilisateur puisse tourner autour pendant l'opération.

(3) Si vous devez faire fonctionner l'équipement dans un local, veillez à ce que la ventilation et l'éclairage soient suffisants.
Une ventilation adéquate est indispensable lorsqu'on utilise un moteur à combustion interne comme appareil d'entraînement, car il dégage des vapeurs toxiques(CO).

6. EMPECHEZ D'AUTRES PERSONNES D'ACCEDER AU TRACTEUR

(1) Ne permettez jamais à des tiers d'accéder au tracteur ou à l'équipement sauf si ces derniers sont équipés d'un siège ou d'une plateforme à cet effet, et même dans ce cas uniquement dans les limites de la capacité spécifiée.

(2) Ne permettez jamais à personne de monter sur l'équipement pendant un déplacement sur route.

(3) Ne sautez jamais du tracteur ou de l'équipement en marche, sauf en cas d'urgence.

(4) Ne manœuvrez jamais si vous êtes ailleurs qu'à la place prévue pour le conducteur.

7. PRECAUTIONS EN COURS DE FONCTIONNEMENT

(1) Les personnes qui n'ont pas encore atteint l'âge légal ne doivent pas être autorisées à conduire ce tracteur.

(2) Ne permettez jamais à des personnes non qualifiées l'accès du tracteur pendant le fonctionnement.

(3) Manœuvrez correctement et prudemment pour éviter tout risque d'accident aux personnes qui travaillent avec vous. Lorsque vous utilisez une houe rotative qui peut projecter de la terre ou du gravier, ne laissez personne s'en approcher.

(4) Respectez les précautions indiquées ci-après avant de mettre le moteur en mouvement. Vert service.net
a. Avant de démarrer, débrayez toutes les commandes des lignes de transmission telles que le levier de changement de vitesses, le levier de la prise de force, etc...
b. Avant de mettre le moteur en marche à l'intérieur d'un local, assurez-vous que l'aération est suffisante.
c. Avant de vous servir du tracteur, assurez-vous que la boîte de vitesses est bien sur le régime approprié, qu'il n'y a personne autour, et que l'équipement est solidement fixé sur l'engin.

(5) En service, respectez les précautions indiquées ci-après.
a. Manœuvrez toujours du siège du conducteur. Ne quittez ce siège qu'en cas d'urgence. Lorsque vous quittez le tracteur pour vous reposer ou pour d'autres raisons, immobilisez-le sur un sol de niveau, descendez l'équipement sur le sol et serrez énergiquement le frein de parcage. Si vous devez vous garer sur une pente, calez également les roues.
b. Evitez un démarrage ou une accélération brusque, un freinage et des demi-tours brutaux etc.
c. Pendant que vous êtes au volant, ne vous permettez ni distraction, ni somnolence. Tenez fermement le volant et regardez toujours dans le sens de la marche.
d. Evitez de freiner à fond à grande vitesse. Freiner brutalement dans un virage est une manœuvre particulièrement dangereuse.
e. Ne mettez jamais une charge sur l'engin, à moins que celui-ci soit doté d'un support adéquat.
f. Veillez à ne pas toucher des pièces dangereuses, telles que lignes de transmission, mécanismes en mouvement, etc...
g. Veillez à ce que l'équipement ne heurte personne lorsque vous faites demi-tour.
h. Lorsque vous devez utiliser le tracteur de nuit, prévoyez un

éclairage suffisant.

i. Lorsqu'il fonctionne avec un équipement doté de lames ou de pièces coupantes en saillie, prenez toutes les précautions nécessaires pour éviter les accidents. Vert Service Belgium

(6) Suivez les instructions ci-dessous ainsi que celles qui sont données au paragraphe 5 pour les déplacements sur route.

a. Conduisez prudemment, conformément au code de la route.

b. Veillez à ne pas gêner le reste de la circulation.

c. Démontez tout équipement comportant des lames ou des parties saillantes coupantes. Si vous êtes obligé de conduire avec l' équipement sur route, recouvrez celui-ci d'une bâche ou d'une protection équivalente.

d. Conduisez lentement lors de déplacements sur des routes accidentées ou sinueuses.

e. Couplez les pédales de frein de droite et de gauche.

f. Lors des déplacements avec un équipement d'une largeur supérieure à celle du tracteur, mettez des signaux avertisseurs rouges tels que fanions (ou feux rouges la nuit) à des emplacements très visibles des deux côtés de l'équipement et placez une pancarte d'avertissement "VEHICULE LENT" en un endroit facilement visible des autres conducteurs.
Conduisez avec précaution sans jamais oublier que l'équipement est plus large et a tendance au roulis. S'il est possible de replier l'équipement, faites-le avant de rouler.
En cas de croisement de routes ou de passages à niveau à mauvaise visibilité, placez un miroir sur l'engin pour voir en avant et ne pas être contraint d'engager trop avant votre véhicule dans l'intersection.

(7) Respectez les précautions indiquées ci-après ainsi que les instructions données sous les paragraphes (5) et (6) si vous devez conduire dans des conditions défavorables.

a. Lorsque l'état du sol, le temps, etc. sont peu favorables à l'utilisation du tracteur, il vous incombe d'apprécier si vous pouvez ou non manœuvrer et dans quelles conditions, avec quel équipement, etc...

b. Si vous conduisez sur un terrain difficile tel qu'une route accidentée, une pente, une route longeant un fossé ou une rivière ou sur un terrain en friche, déplacez vous à faible vitesse et manœuvrez prudemment.

c. Pour monter une côte, ou sortir d'un fossé, passez préalablement au régime qui convient le mieux pour n'avoir pas à changer de vitesses en cours de parcours, afin d'obtenir une traction plus efficace. Démarrez aussi lentement que possible.

d. En côte, ne changez jamais de vitesse pendant le parcours.

e. Pour descendre une pente, conduisez plus lentement que pour monter la côte. Pour descendre une côte, ne débrayez jamais, ne passez pas au point mort et n'essayez jamais de contrôler la vitesse avec les freins seuls; utilisez toujours le frein moteur.

f. Pour démarrer en côte, assurez-vous toujours que les roues avant ne risquent pas de décoller du sol.

g. Pour monter ou descendre une rampe abrupte, descendez l'équipement aussi bas que possible pour abaisser le centre de gravité de l'ensemble. Veillez à ce que le tracteur ne dérape pas dans un fossé ou dans un trou et évitez tout braquage inutile, qui peut être très dangereux.

h. Lors du déplacement sur route avec un ou deux accotements inclinés et longeant un fossé, surveillez les accotements non stabilisés, particulièrement lorsque le fossé est plein d'eau et veillez à ne pas déraper.

i. Pour rentrer ou sortir d'une rizière ou d'une rivière pour laver l'engin, assurez lui une base ferme en plaçant des madriers ou des dispositifs équivalents et en veillant à ce qu'il ne bascule pas.

j. Pour traverser un fossé ou une levée ou passer sur un terrain mou, manœuvrez le tracteur lentement pour qu'il ne dérape pas et ne risque pas de verser.

k. Si vous êtes s'embourbé dans un fossé ou un sol mou, n'essayez pas de sortir par force. Surtout, n'essayez pas de démonter l'équipement ou les contrepoids sans avoir soigneusement étudié l'état de l'environnement.
Si vous devez sortir le tracteur par ses propres moyens, veillez à ce qu'il ne se renverse pas.

l. Lorsque vous tractez une charge lourde ou un gros bloc, faites avancer lentement le tracteur jusqu'à ce que le câble de remorquage soit complètement tendu. Arrêtez vous alors puis commencez à tracter lentement. Lors de cette manœuvre, le point d'attelage doit être plus bas que le centre de l'essieu arrière du tracteur.

m. Lorsque vous chargez ou déchargez le tracteur d'un véhicule tel qu'un camion ou une remorque, faites attention à la résistance, aux propriétés antidérapantes et aux angles des poulains ainsi qu'à la vitesse en rampe et à la répartition d'avant en arrière du poids de l'engin.

8. PARCAGE ET REMISAGE DU TRACTEUR

(1) Garez le tracteur sur un sol dur et de niveau et prenez toutes les précautions nécessaires pour poser l'équipement sur le sol; enlevez la clé de contact, mettez le frein de parcage.

(2) Après utilisation, inspectez le tracteur et mettez le en état pour l'utilisation suivante. Si l'utilisation précédente impliquait l'allumage d'un feu, assurez-vous que ce feu a été complètement éteint.

(3) Lorsque vous remisez le tracteur, prenez toutes les précautions nécessaires pour l'empêcher de se déplacer accidentellement. L'engin doit être remis dans un garage ou recouvert d'une bâche ou d'un autre dispositif de protection pour éviter que quiconque puisse y accéder.
Avant de recouvrir le tracteur d'une bâche, attendre que les pièces échauffées telles que le pot d'échappement soient complètement refroidies.

A PROPOS DES DISPOSITIFS

MODE D'EMPLOI DES COMMUTATEURS ET DES INDICATEURS

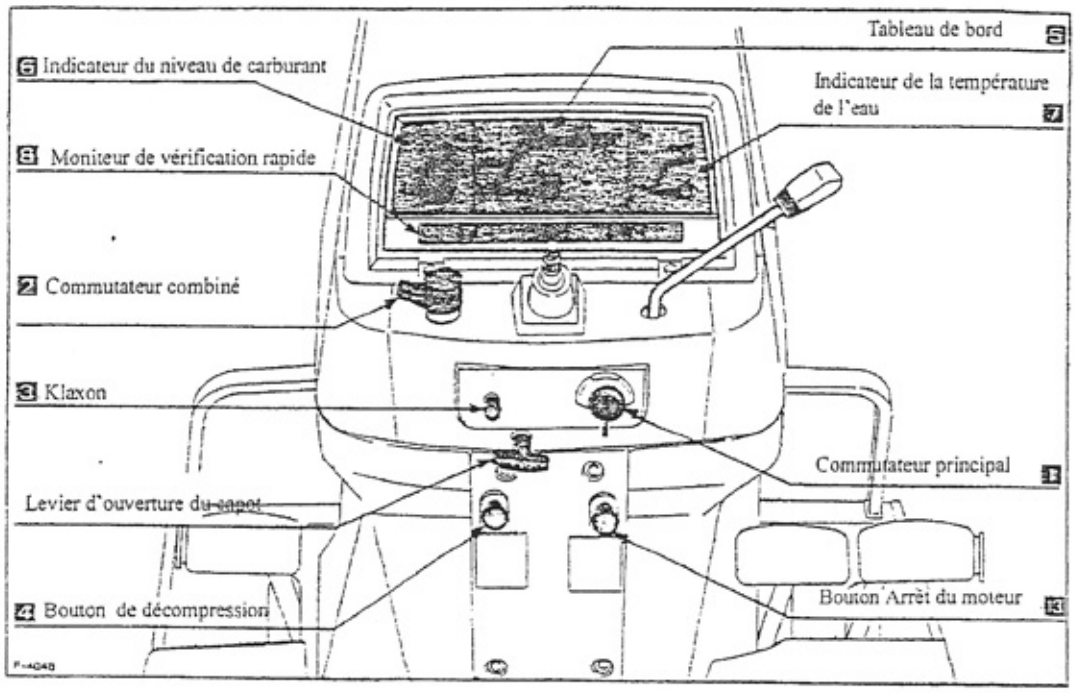

1. Commutateur principal

○----------	Sur cette position, la clé de contact peut être introduite ou retirée
⊙----------	Cette position désigne que le moteur est en marche.
Préchauffage 予熱 ----	Cette position indique que la chambre de combustion est en préchauffage VERT SERVICE BELGIUM
Mise en marche 始動 -	Sur cette position, le conducteur peut mettre en marche le moteur en appuyant à fond sur la pédale d'embrayage. Si vous lâchez la clé, elle reviendra toute seule sur la position ⊙.

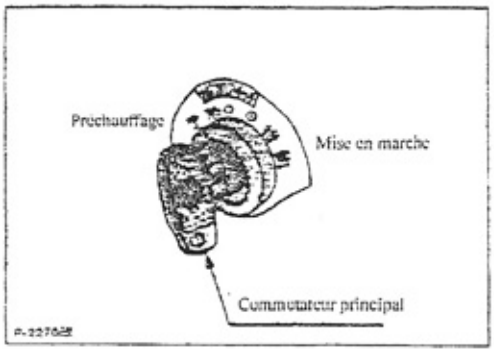

2. Commutateur combiné

◆ **Bouton d'éclairage**

≡○----------	Pour diriger les phares vers le haut
≡○----------	Pour diriger les phares vers le bas
OFF----------	Les phares sont éteints.

◆ **Bouton des clignotants**

L「左」---------- Le clignotant gauche clignote lorsque l'on pousse le bouton vers « L ».

R「右」---------- Le clignotant droit clignote lorsque l'on pousse le bouton vers « R ».

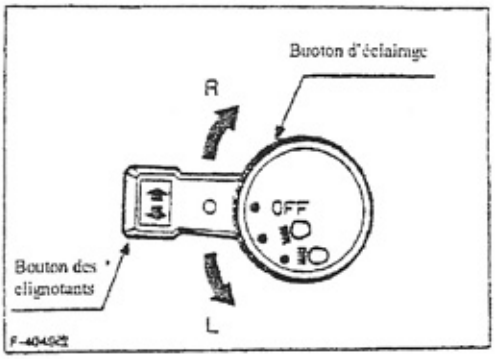

3. Klaxon

Le klaxon marche lorsqu'on pousse ce bouton tout en laissant le commutateur principal sur la position ⊙.

4. Bouton de décompression

Le moteur se décompresse lorsque le bouton de décompression est tiré.

A utiliser lorsque:

(1) vous mettez le moteur en marche par temps froid.

(2) la batterie n'est pas suffisamment chargée.

Attention

• Après la décompression, n'oubliez pas de remettre le bouton de décompression sur sa position initiale. Si vous négligez cette manœuvre, vous risquez de ne pas avoir la puissance voulue, car le moteur ne sera pas suffisamment compressé.

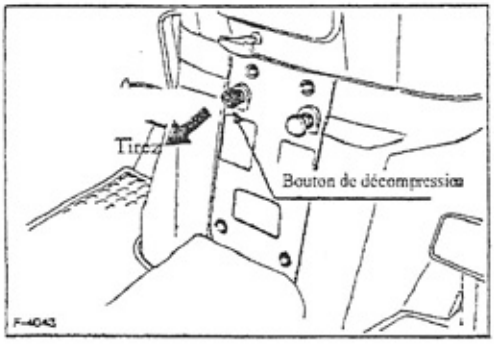

5. Tableau de bord

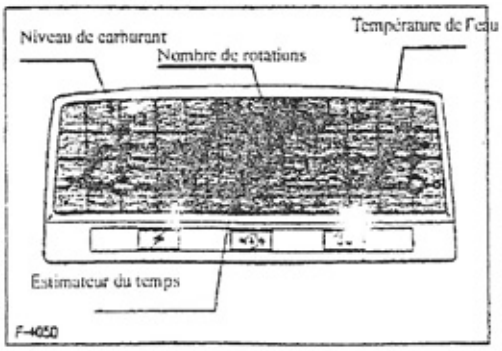

◆ **Estimateur du temps**
Le chiffre indique le temps restant lorsque l'on fait tourner le moteur au régime nominal.
Multiplié par 6, le chiffre dans le carré blanc donne les minutes.
[Exemple] L'indication « 0170 (1) » signifie 170 heures 6 minutes.

◆ **Indicateur du nombre de rotations**
Il indique le nombre de rotations par minute du moteur.

6. Indicateur du niveau de carburant
Il indique la quantité de carburant restant dans le réservoir, sans tenir le compte de la position du commutateur principal (O ou ⊙).
Attention.
• Lorsque le niveau approche du point E, ne retardez pas le ravitaillement. Si jamais le réservoir tombe à sec, il faudra procéder à un cycle d'évacuation d'air qui aurait pénétré dans le système de combustion.

7. Indicateur de la température de l'eau
Il indique la température de l'eau de refroidissement, lorsque le commutateur principal est sur la position ⊙. Tandis qu'il indique une valeur au-dessous de « C », lorsque le commutateur principal est sur les autres positions que ⊙.
Au cas où l'aiguille se trouve dans la zone rouge, il faut vérifier les points suivants :
(1) Si l'eau de refroidissement est présente et qu'il n'y a pas de fuite.
(2) Si la courroie du ventilateur est suffisamment tendue.
(3) Si le grillage-moustiquaire et le radiateur ne sont pas encrassés de boue ou de poussière.
Attention
• La vérification doit toujours s'effectuer lorsque le moteur est à l'arrêt.

◆ **Mesures à prendre en cas de surchauffe**
Lorsque le moteur surchauffe, procédez comme suit :
❶ Arrêter l'opération en cours.
❷ Laisser tourner le moteur à vide pendant environ 5 minutes.
❸ Arrêter complètement le moteur, puis effectuer la vérification.

8. Moniteur de vérification rapide

Témoin « Huile »
Lampe qui s'allume pour signaler une anomalie de la pression de l'huile de moteur dans le système de lubrification pendant que le moteur est en marche.
Elle s'allume lorsque le commutateur principal est sur ⊙, et s'éteint lorsque le moteur commence à tourner.
Si elle reste allumée, il faut vérifier le niveau de l'huile de moteur.

Témoin « Batterie »
Lampe qui s'allume pour signaler une anomalie de la batterie pendant que le moteur est en marche.
Elle s'allume lorsque le commutateur principal est sur ⊙, et s'éteint lorsque le moteur commence à tourner.

Témoin « Préchauffage »
Lampe qui indique l'avancement du préchauffage. Elle s'allume, lorsque le commutateur principal est sur ⊙, et s'éteint après environ 5 secondes. Lorsque la lampe s'est éteinte, vous pouvez démarrer le moteur. Par temps froid, pour faciliter le démarrage du moteur, maintenez le commutateur principal sur la position « Préchauffage » encore 5 secondes après l'extinction de la lampe.

Il arrive que la lampe se rallume momentanément lorsque vous changez la position du commutateur pour démarrer, mais cela n'indique pas une panne.

Attention

• Ne remplacez jamais un contrôle habituel par cette vérification rapide.
Ne négligez en aucun cas les contrôles de fond.
(Voir la rubrique consacrée aux contrôles, p.39)

▪ Ouverture du capot de protection

(1) Lorsque vous tirez le levier d'ouverture du capot, le verrouillage se défait. Soulevez et ouvrez le capot. Pour refermer, appuyez sur le capot et rengagez le verrouillage.
(2) Pour enlevez les plaques de protection gauche et droite, il faut décrocher les boutons en haut puis tirer les plaques vers vous.

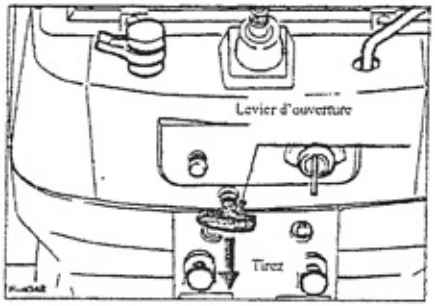

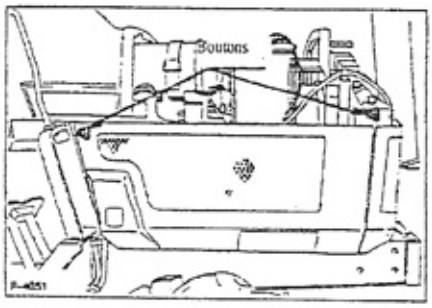

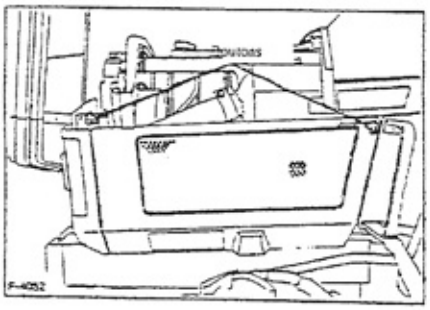

MANIEMENT DES DISPOSITIFS DE CONDUITE B1-16-17

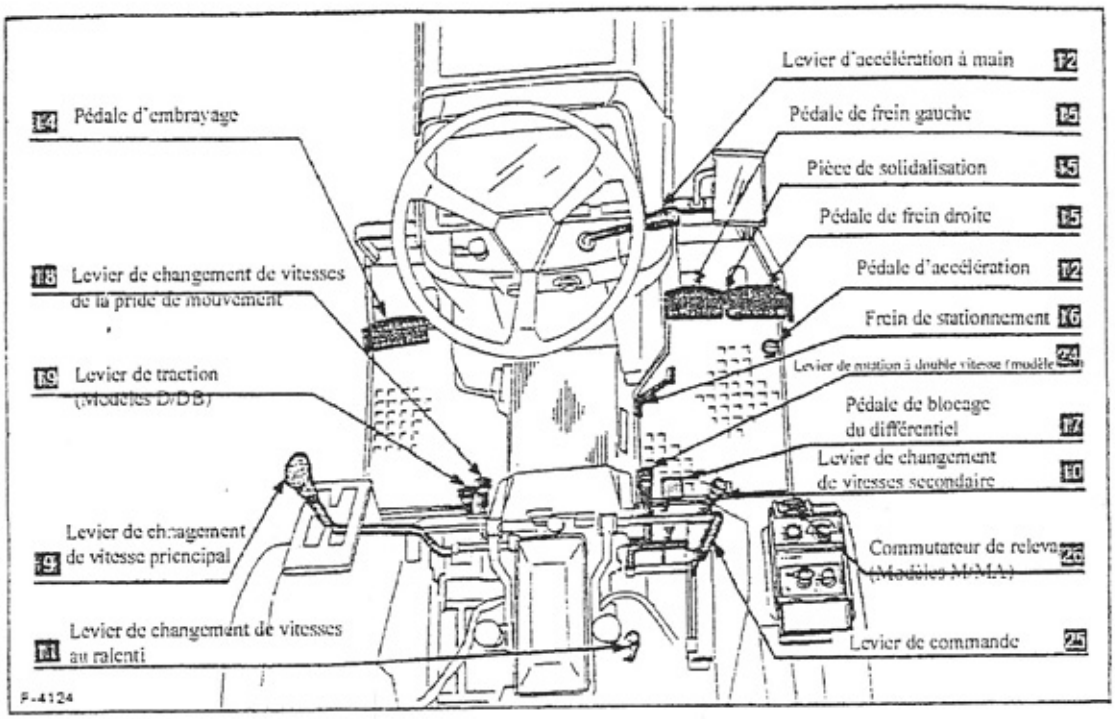

9. Levier de changement de vitesses principal

10. Levier de changement de vitesses secondaire
En combinant les deux leviers de changement de vitesses, vous pouvez obtenir 8 vitesses (6 en marche avant et 2 en marche arrière).

11. Levier de changement de vitesses au ralenti
En combinant les trois leviers, vous pouvez obtenir 16 vitesses (12 en marche avant et 4 en marche arrière).

◆ Utilisation des vitesses très lentes
Si vous ne les utilisez pas de manière correcte, les vitesses très lentes pourront provoquer une panne. Il faut donc vous assurer de prendre toutes les précautions nécessaires.

(1) Vous pouvez utiliser les vitesses très lentes pour les opérations suivantes :
- Labour profond et labour fin à l'aide d'un cultivateur rotatif
- Labour d'un champ trop dur pour que le cultivateur rotatif puisse tourner à une vitesse standard.
- Repiquage à l'aide d'une planteuse
- Excavation à l'aide d'une trancheuse agricole (uniquement pour travaux agricoles)
- Chargement et déchargement du tracteur sur un transporteur

(2) Opérations déconseillées (risque de panne)
- Pour sortir le tracteur embourbé d'une rizière humide
- Opération de remorquage et de traction
- Opération utilisant un chargeur frontal
- Opération utilisant un chasse-neige
- Travaux de construction
- Entrée et sortie du champ

B1-16-17

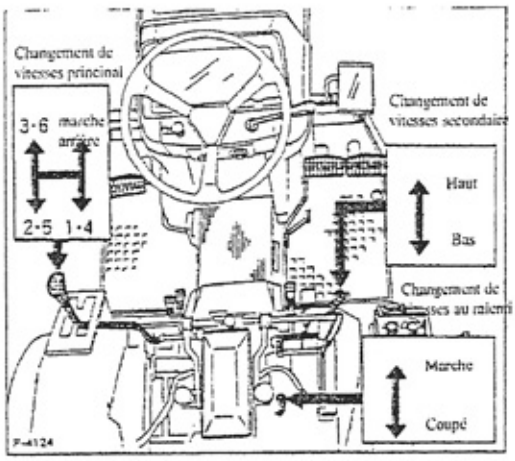

(3) Lorsque vous optez pour les vitesses très lentes, observez les recommandations suivantes :
- Effectuez le changement de vitesses après avoir appuyé à fond sur la pédale d'embrayage.
- Démarrez après avoir desserré le frein de stationnement.
- Pour arrêter la machine, débrayez avant de mettre les freins.

Attention
A une vitesse très lente, la force de rotation imprimée sur l'axe des roues est trop forte pour être arrêtée par un freinage normal. De plus, cela risque d'entraîner une panne.

12. Levier d'accélération à main et pédale d'accélération
Le levier d'accélération à main : à utiliser essentiellement lors de travaux agricoles.
La pédale d'accélération : à utiliser essentiellement lors de déplacement sur route.
La pédale d'accélération est reliée au levier d'accélération à main et, de ce fait, lorsque vous appuyez sur la pédale, le nombre de rotations du moteur augmente, et lorsque vous lâchez la pédale, il diminue jusqu'au niveau fixé par le levier d'accélération à main.

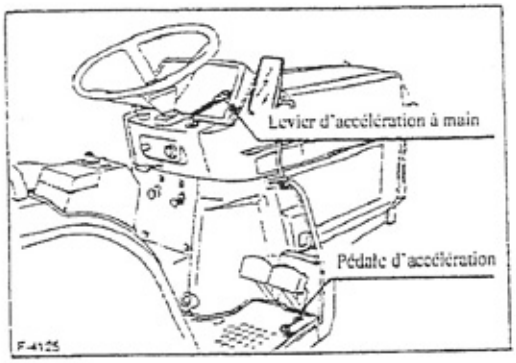

13. Bouton « Arrêt du moteur »
Lorsque vous tirez ce bouton à fond, le moteur s'arrête.
(Pour redémarrer le moteur, il faut que vous enfonciez le bouton complètement. S'il reste tiré dehors, le moteur ne redémarrera pas. Le moteur ne tournera pas à plein régime, s'il reste sur une position intermédiaire.)

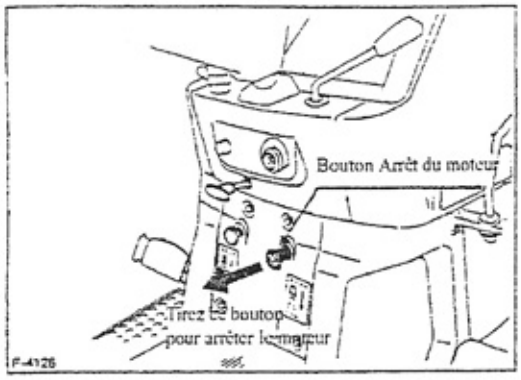

14. Pédale d'embrayage

La pédale d'embrayage contrôle la liaison entre la force motrice et divers éléments du tracteur.
Le débrayage s'effectue en appuyant sur la pédale.
L'embrayage s'effectue en soulevant le pied de la pédale.

15. Pédale du frein

Le système de freinage est un dispositif qui force le véhicule à s'immobiliser. Contrairement à des véhicules ordinaires, les freins gauche et droit de ce tracteur fonctionnent indépendamment. Par conséquent, on peut freiner uniquement une seule roue arrière.

Freinage indépendant désactivé (le dispositif de solidarisation doit être engagé) :
lors de déplacements sur route
Freinage indépendant activé : pendant les travaux agricoles

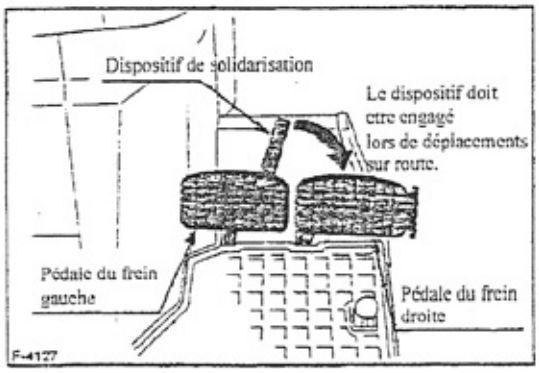

Point « Sécurité »

•Lors d'un déplacement sur route, d'une montée, d'une descente, ou du franchissement d'une bordure de rizière, assurez-vous que le frein gauche et le frein droit soient bien reliés au dispositif de solidarisation. VERT SERVICE BELGIUM
(Se référer à la Brochure « Sécurité des appareils livrés» P.14.)

16. Frein de stationnement

Lorsque vous soulevez le levier de blocage des freins tout en appuyant sur les pédales du frein solidarisées, le crochet s'engage dans la rainure et déclenche le frein de stationnement.
Pour désactiver le frein de stationnement, il suffit d'appuyer sur les pédales du frein.

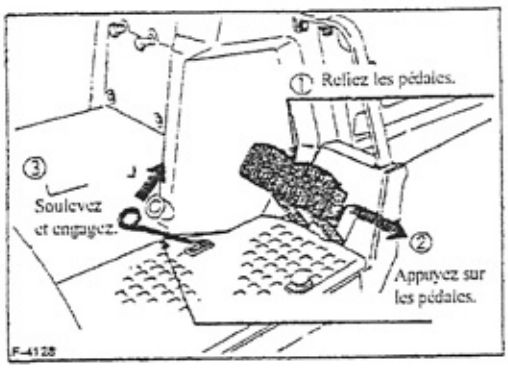

17. Pédale de blocage du différentiel

Dispositif permettant de faire tourner les deux roues arrières à une vitesse de rotation identique. Pour cette raison, il est efficace pour prévenir le dérapage.

Appuyez sur la pédale pour enclencher le blocage.
Levez le pied pour défaire le blocage automatiquement.

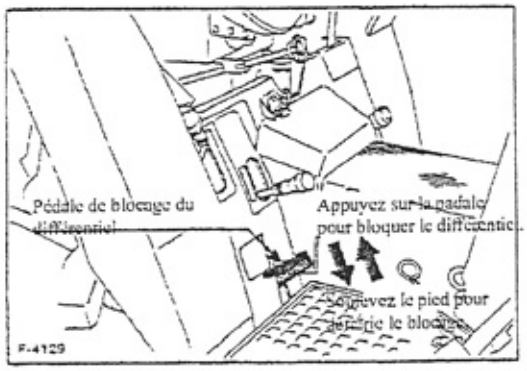

◆ Cas où le blocage du différentiel s'avère utile

Le blocage du différentiel est certes très utile si vous l'utilisez correctement, mais une grande attention est de mise, car une erreur de manoeuvre risque de provoquer une panne ou un accident dangereux comme le renversement du véhicule.
(1) Au moment d'entrer dans le champ ou lors de travaux avec le chargeur frontal, quand le véhicule refuse d'avancer tout droit, car une seule roue dérape.
(2) Lorsque le véhicule n'arrive pas à avancer normalement, à cause d'une roue embourbée dans une partie molle du champ.
(3) Lorsque les roues dérapent lors d'une manœuvre demandant une force de traction comme le labourage.

Attention

(1) Vous effectuerez le blocage du différentiel après avoir baissé le régime du moteur.
(2) Pendant que le différentiel est bloqué (pendant que vous appuyez sur la pédale de blocage du différentiel), il ne faut jamais prendre de virage. Une panne est à craindre.
(3) Au cas où son désactivation serait difficile, débrayez ou appuyez légèrement sur les pédales du frein l'une après l'autre. (Gardez-vous d'appuyer trop fort sur les pédales, car cela risque de provoquer une panne.)

Point « Sécurité »

• Il est très dangereux de tourner avec le différentiel bloqué. Assurez-vous de désactiver le blocage du différentiel avant d'entamer un virage.
(Se référer à la Brochure « Sécurité des appareils livrés » p.12.)

▶ En cas de négligence, un accident corporel pourrait se produire.

18. Levier de changement de vitesses de la prise de mouvement
Vous pouvez modifier la vitesse de rotation de l'arbre de la prise de mouvement sur 3 niveaux.

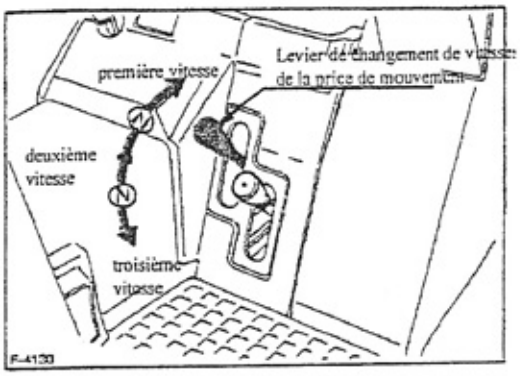

19. Levier de traction (Modèle D et Modèle DB)
Levier permettant de connecter ou de déconnecter la force de traction aux roues avant.
Tout en appuyant sur la pédale d'embrayage, vous mettez le levier sur « Marche 「入」 » pour connecter les roues avant, et sur « Coupé 「切」 » pour déconnecter les roues avant.

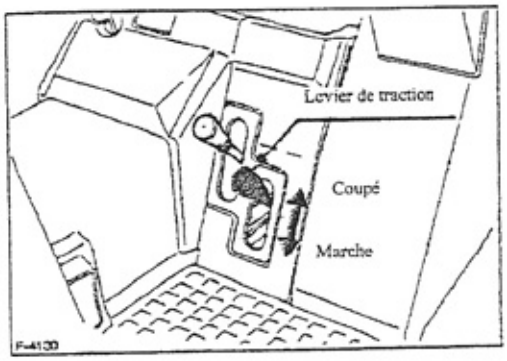

20. Siège
(1) Vous pouvez réglez le siège sur trois positions afin de pouvoir conduire le véhicule de manière confortable. Les 3 paires de trous sont prévues pour vous permettre de déplacer le siège.
(2) Par temps pluvieux, vous pouvez rabattre le siège pour qu'il ne soit pas mouillé.

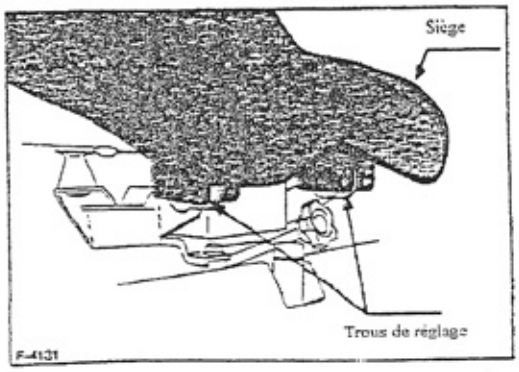

24. Levier de rotation à double vitesse (Modèle DB)

Ce levier active et désactive le mode de rotation à double vitesse. Pour manier ce levier, vous devez préalablement placer le levier de traction sur «Marche「入」».

Positionner le levier sur « Marche「入」».....Rotation à double vitesse activée
Positionner le levier sur « Coupé「切」» ..... Rotation à double vitesse désactivée

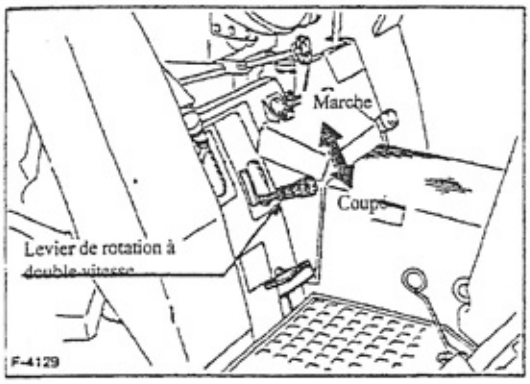

Attention
(1) Vous pouvez activer le levier de rotation à double vitesse uniquement lorsque la direction de déplacement est comprise entre 35° de part et d'autre de l'axe frontal du véhicule.
(2) Vous pouvez activer le levier de rotation à double vitesse uniquement lorsque le levier de changement de vitesses secondaire est placé sur la position « Bas「低」». Si ce dernier se positionne sur « Haut 「高」 », vous ne pourrez pas déplacer le levier de rotation à double vitesse sur «Marche「入」».

◆ Utilisation du levier de rotation à double vitesse
Bien que la rotation à double vitesse soit très efficace dans certains cas (utilisation du cultivateur rotatif dans un champ ou dans une rizière humide), une mauvaise manoeuvre pourra causer une panne ou provoquer un accident, comme le renversement du véhicule. Veuillez donc faire très attention lorsque vous faites appel à cette fonction.

Attention
(1) N'activez jamais la rotation à double vitesse, lorsque vous travaillez avec des accessoires qui chargent lourdement les roues avant comme un chargeur ou une remorque.
(2) Le volant devient plus dur pendant que la rotation à double vitesse est activée, mais ça n'est rien d'anormal.

Point « Sécurité »
• Il est très dangereux de circuler en dehors d'un champ cultivé en laissant activée la rotation à double vitesse. Assurez-vous que le levier de rotation à double vitesse est bien sur « Coupé「切」» avant de quitter le champ.
► En cas de négligence, un accident corporel pourrait se produire.

MANIEMENT DU DISPOSITIF DE RELEVAGE
Le système hydraulique fonctionne toujours tant que le moteur est en marche. Il fonctionne sans tenir compte de l'état d'embrayage.

25. Levier de commande
Ce levier commande le déplacement vertical à volonté des outils accouplés.

Lorsque vous tirez le levier vers l'arrière, l'outil monte.

Lorsque vous poussez le levier vers l'avant, l'outil descend.

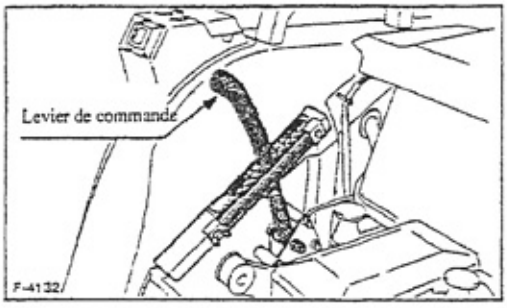

	Position du levier	Outil	Position de l'outil
Limites des positions (Indiquées par les graduations)	Déplacer dans la direction de descente de l'outil	Descend	A l'intérieur de ces limites, vous pouvez positionner et maintenir l'outil à la hauteur désirée.
	Déplacer dans la direction de montée de l'outil	Monte	
Limites flottantes (Sans graduations ou par indication automatique)	Position de descente	Descend	Dans ces limites, l'outil descend sans s'arrêter jusqu'à la limite inférieure. Avec le modèle MA, vous pouvez activer le labour automatique.

◆ **Levier de commande [Modèle M et Modèle MA]**

Ces modèles sont dotés des mesures de sécurité suivantes :

(1) Après l'arrêt du moteur, vous ne pouvez plus faire descendre l'outil, même si vous maniez le levier pour le faire descendre.

(2) Au redémarrage, vous ne pouvez faire ni monter ni descendre l'outil. Pour déplacer l'outil, il faut tirer le levier jusqu'à sa position initiale (: la position que le levier avait lors de l'arrêt du moteur) ou davantage.

26. Commutateur de relevage [Modèle M et Modèle MA]

Ce commutateur commande automatiquement le déplacement vertical de l'outil et facilite grandement la manœuvre lorsque vous effectuez un virage dans le champ.

Enfoncez le bouton (le témoin s'allume) pour lever l'outil.

Libérez le bouton en le poussant une deuxième fois (le témoin s'éteint) pour descendre l'outil.

Lorsque vous désactivez cette fonction, l'outil descend jusqu'au niveau fixé par le levier de commande.

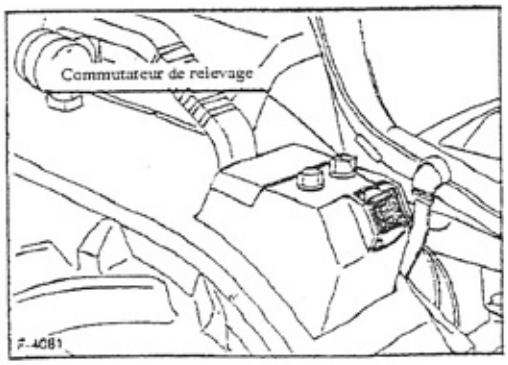

Attention

(1) Par mesure de sécurité, ce commutateur de relevage ne doit être utilisé qu'à l'intérieur du champ. En dehors du champ (lors d'un déplacement sur route, p.ex.), il faut absolument désactiver cette fonction et manœuvrer uniquement avec le levier de commande. Lors d'un déplacement sur route, assurez-vous que le levier de commande est placé à la position de lever.

(2) La hauteur de relevage pouvant être commandée par le commutateur est plus basse que celle commandée par le levier. Au cas où la hauteur obtenue par le commutateur ne serait pas suffisante, veuillez commander l'outil avec le levier.

27. Utilisation de la pièce d'arrêt pour le levier de commande

❶ Déterminez la position de l'outil en utilisant le levier de commande.
❷ Fixez la pièce d'arrêt pour maintenir la position choisie.
❸ Par la suite, vous pourrez toujours placer l'outil à la même hauteur en amenant le levier au contact de cette pièce d'arrêt.

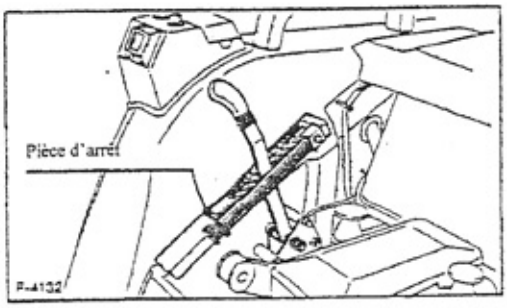

Attention

• Ne déplacez jamais la pièce d'arrêt fixe placée à l'extrémité haute du guide du levier. Vous risquez de ne plus pouvoir régler la hauteur de l'outil correctement avec le levier.

28. Réglage de la vitesse de descente de l'outil

Vous pouvez régler la vitesse de descente de l'outil en tournant le bouton de réglage.

Maniement du bouton de réglage	Vitesse de descente
Tourner dans le sens des aiguilles d'une montre	Ralentie.
Tourner dans le sens inverse des aiguilles d'une montre	Accélérée.
Serrer légèrement en tournant dans le sens des aiguilles d'une montre	Bloquée.

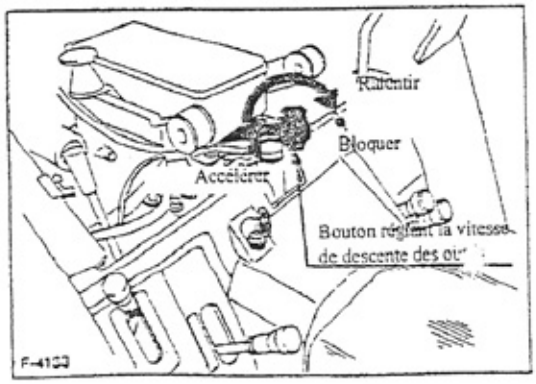

En ce qui concerne le cultivateur rotatif, la vitesse de descente convenable est d'environ 2 à 3 secondes pour atteindre le sol depuis la position la plus élevée.

Attention

• Pour bloquer la pression hydraulique, il ne faut serrer le bouton que légèrement, et non à fond.

Point « Sécurité »

• Lorsque vous effectuez le contrôle d'outils tels que cultivateur rotatif, assurez-vous que vous avez bien bloqué la descente de l'outil accouplé en serrant le bouton de réglage de la vitesse de descente. Quand vous aurez serré le bouton, assurez-vous que l'outil ne descend pas, même si vous mettez le levier dans la position de descente.
(Se référer à la page 12 de la brochure de sécurité des appareils livrés.)

CONDUITE DU MODÈLE M (MONROEMATIQUE, MODÈLE AVEC STABILISATEUR) ET DU MODÈLE MA (MONROEMATIQUE AUTOMATISÉ, MODÈLE AUTOMATISÉ AVEC STABILISATEUR)

Le Modèle M ainsi que le Modèle MA de la Série B_1 sont commandés de manière électronique par un micro-ordinateur. Leur utilisation correcte vous apportera des avantages.

■ Avantages principaux :

(1) Le maniement est très simple, car toutes les commandes peuvent être réalisées à l'aide d'un cadran gradué.(Fonction relative aux MonroeMatic et MonroeMatic Auto)
(2) Le senseur fonctionnant pour le dispositif MonroeMatic est placé sur le tracteur même, ce qui permet de commander divers outils agricoles attachés au tracteur. (Fonction relative au MonroeMatic)
(3) Comparé au Modèle MonroeMatic précédant (Sunshine Junior), ce dispositif a doublé la vitesse. Par conséquent, ce nouveau modèle permet de fournir un travail bien nivelé et uniforme même à une vitesse d'opération élevée. (Fonction relative au MonroeMatic)
(4) Dans le mouvement de descente, comme le dispositif entame le contrôle de la vitesse de descente au moment où la protection arrière du cultivateur rotatif touche le sol, vous pouvez commencer le labour en mouvement régulier, indépendamment de la nature des travaux (labour ordinaire ou profond, préparation de rizière,...). (Fonction relative au MonroeMatic Auto)
(5) La profondeur du labour peut être ajustée en continu grâce au cadran gradué. (Fonction relative au MonroeMatic Auto)

29. Mode d'emploi des commutateurs

Tous les commutateurs, excepté le commutateur qui commande la descente urgente, ne sont activés que lorsque le commutateur principal se positionne sur ⊙ et que le moteur est en marche.

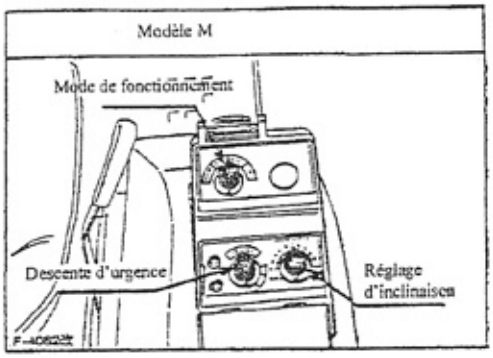

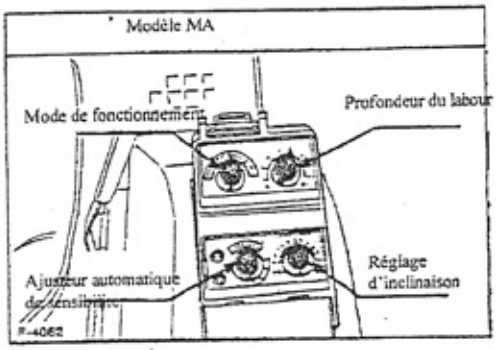

Attention

• Comme ce sont des commutateurs, vous pouvez et devez les manier sans les forcer.

◆ Commutateur de mode de fonctionnement

Ce commutateur sélectionne la fonction adéquate selon l'opération à accomplir.

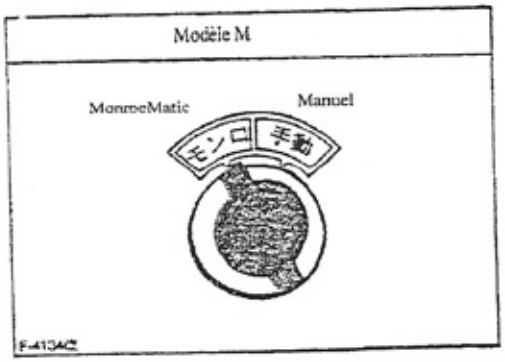

« MonroeMatic「モンロ」 » :	La fonction « MonroeMatic » s'active automatiquement.
« Manuel 「手動」 » :	Vous pouvez modifier manuellement l'inclinaison de l'outil, à l'aide du « commutateur de réglage d'inclinaison ».

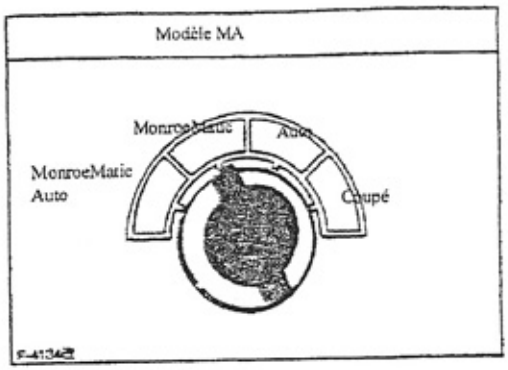

« MonroeMatic + Auto「モンロ・オート」» : La fonction « MonroeMatic » et le labour automatique sont activés simultanément.

« MonroeMatic「モンロ」 » : La fonction « MonroeMatic » seule est activée.

« Auto「オート」 » : La fonction « labour automatique » seule est activée.

« Coupé 「切」» : Ni la fonction « MonroeMatic », ni la fonction « labour automatique » ne sont activées. Néanmoins, vous pouvez toujours modifier manuellement l'inclinaison de l'outil à l'aide du « commutateur de réglage d'inclinaison ».

Attention

• Pour activer la fonction « labour automatique », il faut positionner le commutateur de mode soit sur « MonroeMatic + Auto », soit sur « Auto », tout en plaçant le levier de commande sur « Auto ».

◆ Commutateur de réglage d'inclinaison du mode « MonroeMatic »

Ce commutateur est utilisé pour régler la position de l'outil.

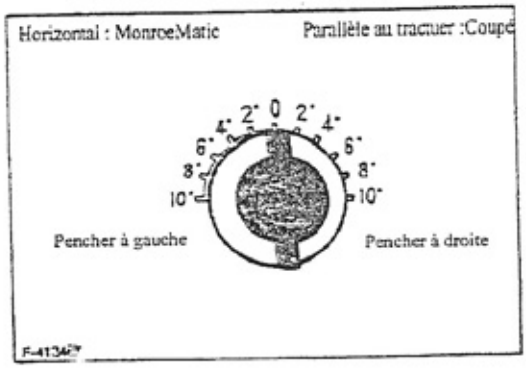

(1) Lorsque le commutateur de mode de fonctionnement est soit sur « MonroeMatic + Auto », soit sur « Auto », et si vous placez le commutateur de réglage d'inclinaison sur « 0 », l'outil sera maintenu horizontalement. Lorsque le commutateur de régime est soit sur « Coupé », soit sur « Manuel », l'outil sera maintenu parallèle au tracteur.

(2) Si vous tournez le commutateur vers « Pencher à gauche「左下り」», l'outil sera maintenu dans la position d'un accent aigu.

(3) Si vous tournez le commutateur vers « Pencher à droite「右下り」», l'outil sera maintenu dans la position d'un accent grave.

• Le réglage d'inclinaison est utile lorsque vous effectuez des opérations comme par exemple :

- Au mode MonroeMatic + Auto ou au mode MonroeMatic

(1) L'inclinaison est réglée sur « 0 » (l'outil se place horizontalement, indépendamment de la position du tracteur) :

① Pour labourer le long des bordures de rizières et pour niveler des champs irréguliers ou des parties de champs où le tracteur a effectué son virage.
② Pour niveler des champs à l'aide d'une planche traînante ou d'une niveleuse.
③ Pour billonner ou aplanir des billons, etc.

(2) L'inclinaison est réglée sur un autre point que « 0 ».
① Pour retourner la terre et pour billonner en largeur, etc.
② Pour travailler sur une pente, etc.

◆ **Commutateur de la profondeur du labour [Modèle MA]**

A utiliser lorsque le commutateur de mode de fonctionnement est sur « MonroeMatic+Auto » ou sur « Auto » pour modifier la profondeur du labour effectué par le cultivateur rotatif.

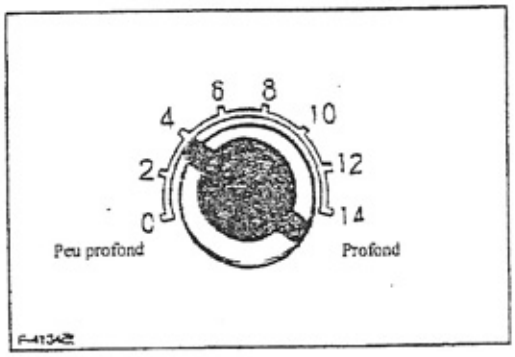

(1) Si vous tournez le commutateur vers « Peu profond「浅い」 », la profondeur du labour sera maintenue au niveau peu profond.
(2) Si vous tournez le commutateur vers « Profond 「深い」», la profondeur du labour sera maintenue au niveau profond.

• Veuillez vous référer au tableau ci-dessous pour une notion générale.

Graduation	Travaux
0 à 4	Labour peu profond, préparation de rizière
4 à 10	Labour moyen
10 à 14	Labour profond

Attention

(1) La graduation ne donne qu'une notion générale. Même si le commutateur est positionné sur le même chiffre, la profondeur réelle change d'un terrain à l'autre selon les conditions de chaque terrain.
(2) Il faut régler la profondeur de labour uniquement avec ce commutateur, lorsque vous travaillez au mode « Auto ». Vous ne pouvez pas modifier la profondeur de labour à l'aide du levier de commande.

◆ **Ajusteur automatique de sensibilité [Modèle MA]**

Cet ajusteur a deux fonctions.
(1) Il règle la sensibilité du labour automatique lorsque le mode « MonroeMatic + Auto » ou le mode « Auto » est sélectionné.
(2) Il fonctionne comme commutateur de secours et fait descendre l'outil, au cas où un quelconque problème surviedrait dans le système informatique et que ni levier de commande, ni le commutateur de descente ne parviendraient pas à faire descendre l'outil.

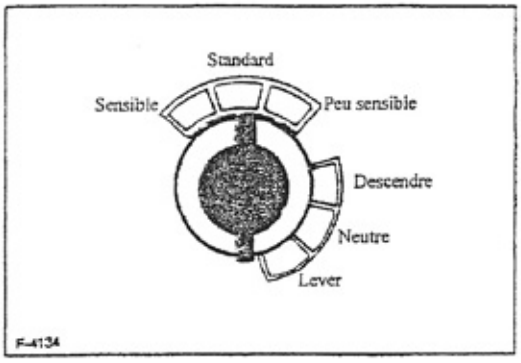

[1] En tant qu'ajusteur de sensibilité

« Standard 「標準」 » : position valable dans la plupart des cas.

« Sensible「敏感」 » : position recommandée pour des champs alternant des parties dures et molles ou/et comportant beaucoup d'aspérités, qui usent beaucoup le moteur. Cette position est très efficace pour la préparation d'une rizière ou pour le labour d'une rizière regorgeant d'eau.

« Peu sensible「鈍感」 » : position recommandée pour le nivelage de finition des champs comportant beaucoup d'aspérités.

[2] En tant que commutateur de secours

❶ S'il vous arrive de ne plus pouvoir manier l'outil avec le levier de commande ni avec le commutateur de relevage, parce qu'un problème quelconque se produit au moment où le moteur est toujours en marche, vous pouvez vous servir de cet ajusteur comme commutateur de secours en le positionnant sur « Lever 上昇 », « Neutre 中立 » ou « Descendre 下降 ».

Après avoir effectué cette manœuvre, veuillez consulter votre revendeur pour une vérification.

❷ Si vous souhaitez redescendre l'outil lorsque le moteur est à l'arrêt, mettez momentanément le commutateur principal sur ⊙ puis l'ajusteur sur « Descendre 下降 ». Pour ne pas décharger la batterie, remettez le commutateur principal sur ○ tout de suite après cette manœuvre.

Attention

• Veuillez n'utiliser cette fonction qu'en cas d'urgence. Après avoir fait appel à cette fonction, n'oubliez jamais de remettre l'ajusteur sur la zone réglant la sensibilité.

◆ Commutateur de descente d'urgence [Modèle M]

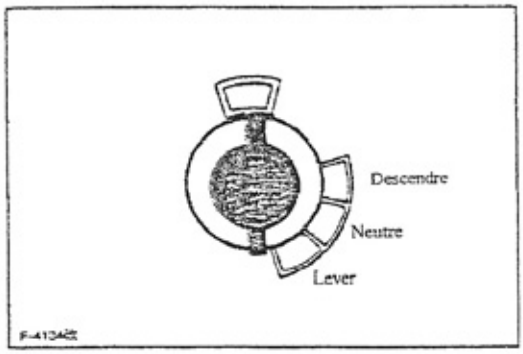

Ce commutateur s'utilise de la même manière que l'ajusteur de sensibilité [Modèle MA] lorsque ce dernier est utilisé comme commutateur de descente d'urgence.

Attention

• Veuillez n'utiliser ce commutateur qu'en cas d'urgence. Après avoir fait appel à ce commutateur, n'oubliez jamais de le remettre sur la position « normale ».

BIEN CONDUIRE LE TRACTEUR

A PROPOS DU DÉMARRAGE DU MOTEUR

■ Pour démarrer le moteur

❶ Ouvrez le robinet de carburant.

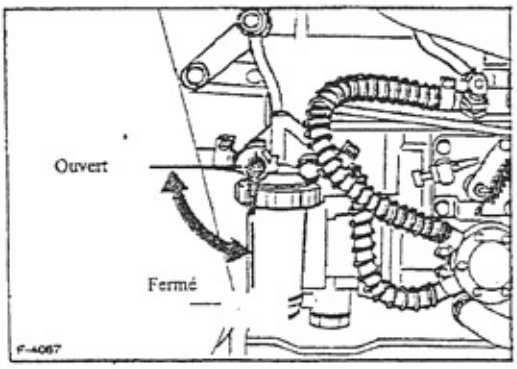

❷ Enfoncez le bouton « Arrêt du moteur ». (Se référer à la figure de la page 7.)

❸ Mettre sur la position « Neutre » le levier de changement de vitesses principal et le levier de changement de vitesses de la prise de mouvement.

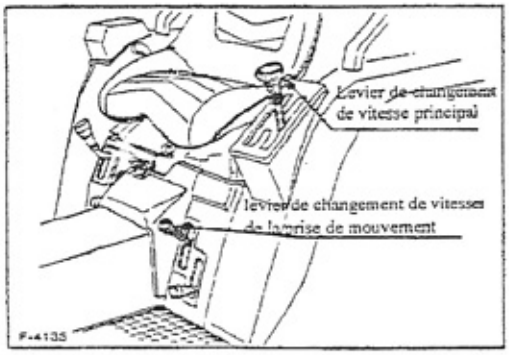

❹ Faire descendre l'outil en poussant le levier de commande en avant.

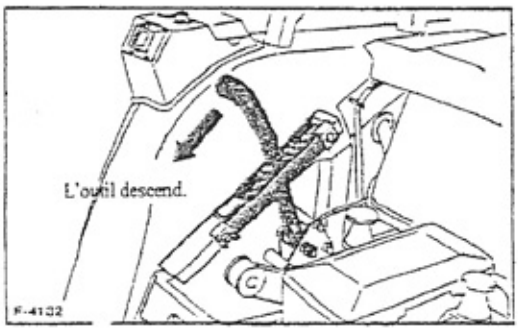

❺ Tirer le levier d'accélération manuelle jusqu'à mi-course.

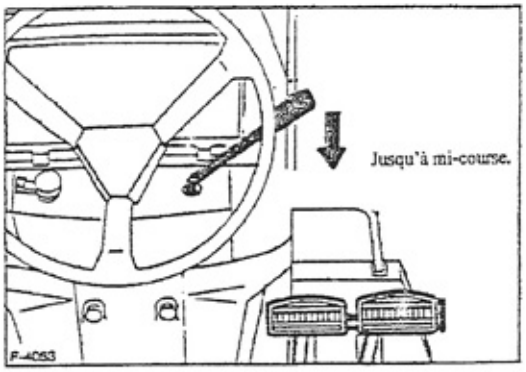

❻ Introduire la clé de contact dans le commutateur principal et positionner ce dernier sur la position « Préchauffage ». (Le témoin reste allumé pendant environ 5 secondes.)

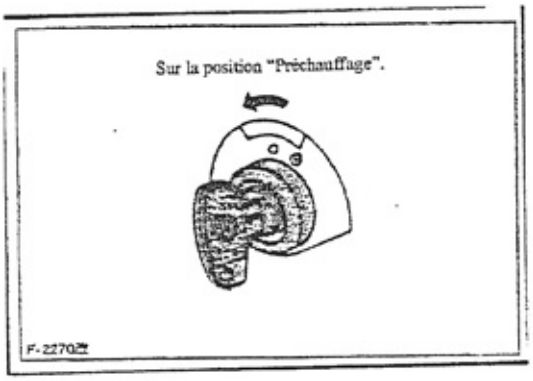

Le temps de préchauffage : Environ 5 secondes lorsque la température est supérieure à 0°C.
Environ 10 secondes lorsque la température ne dépasse pas 0°C.

Cette étape n'est pas requise lorsque le moteur est déjà chaud.

❼ Embrayer en appuyant sur la pédale d'embrayage.

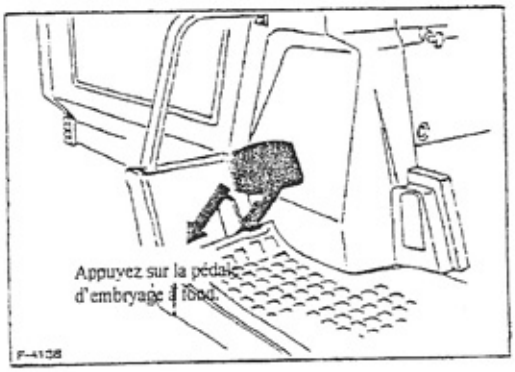

Attention

• Il faut appuyer à fond la pédale d'embrayage. Autrement, le moteur ne démarrera pas, car le système de sécurité sera activé et empêchera le moteur de démarrer.

❽ Positionnez la clé du commutateur principal sur « Démarrage ».

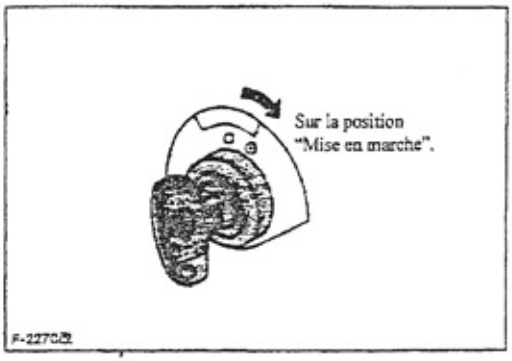

Attention
• Comme le démarreur consomme beaucoup d'électricité, veuillez ne pas le mettre en marche plus de 10 secondes d'affilée.
Au cas où le moteur ne démarrerait pas au bout de 10 secondes, coupez le démarreur et redémarrez après un arrêt de plus de 30 secondes.

❾ Lâchez la clé dès que le moteur se met à tourner. Le commutateur reprendra automatiquement la position ⊙.
Attention
• Abstenez-vous de mettre le commutateur sur la position « Démarrage » pendant que le moteur est en marche.

❿ Soulevez le pied doucement de la pédale d'embrayage et accordez environ 5 minutes de temps de préchauffage.
Attention
• Ne coupez jamais le commutateur principal quand le moteur est en marche.

■ Démarrage lorsque la batterie n'est pas suffisamment chargée ou par temps froid
Veuillez ajouter les étapes suivantes entre les étapes ❻ et ❼ ci-dessus.
❶ Décompressez le moteur en tirant le bouton de décompression.

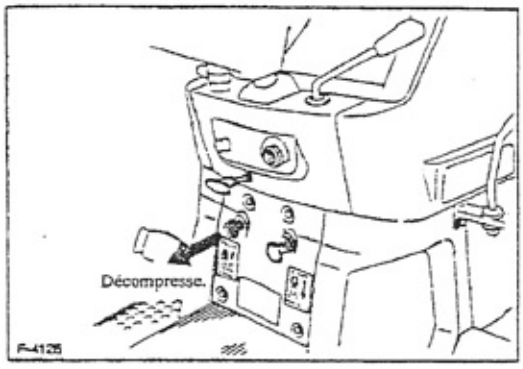

❷ Appuyez sur la pédale d'embrayage.
❸ Lorsque le moteur commence à tourner à plein régime, enfoncez le bouton de décompression à fond. (Si vous n'enfoncez pas le bouton à fond, cela causera une diminution de la puissance due à l'insuffisance de compression.)

A PROPOS DE L'ARRÊT DU MOTEUR

■ Procédé pour arrêter le moteur

❶ Passez au point mort, en poussant à fond le levier d'accélération manuel.

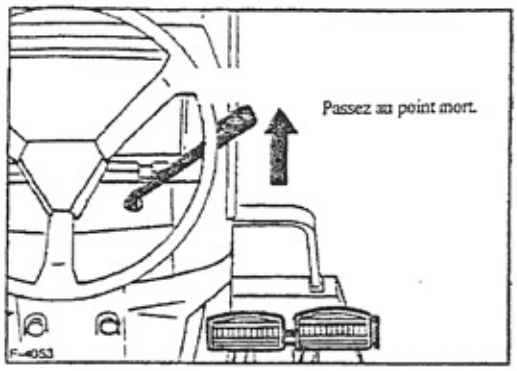

❷ Le moteur s'arrêtera lorsque vous aurez tiré à fond le bouton « Arrêt du moteur ».

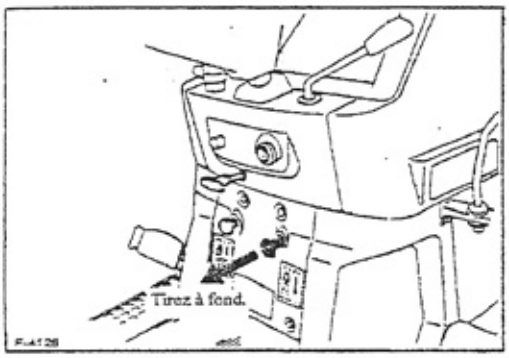

Attention
Pour arrêter le moteur, veuillez ne pas utiliser le bouton de décompression. Arrêtez-le en utilisant le levier d'accélération manuel et le bouton d'arrêt.

❸ Remettez le commutateur principal sur O et enlevez la clé.

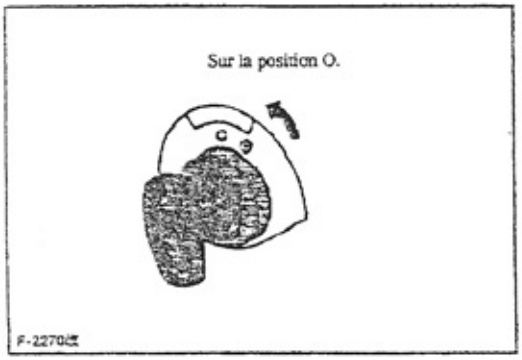

PÉRIODE D'ACCOUTUMANCE (PREMIÈRES 60 HEURES ENVIRON)

Durant cette période, observez strictement les points suivants :
(1) Evitez démarrage et freinage brusques.
(2) Evitez une vitesse excessive et une charge trop élevée.
(3) Démarrez la machine après l'avoir suffisamment préchauffée.
(4) Roulez à vitesse réduite sur une voie en mauvais état ainsi que sur une pente.

A PROPOS DU PRÉCHAUFFAGE

Après le démarrage du moteur, veuillez laisser tourner le moteur à vide pendant environ 5 minutes afin de laisser l'huile de se répandre dans tous les recoins de la partie métallique. Si vous chargez le moteur de manière brusque tout de suite après le démarrage, vous risquez de causer une panne telle que grippage ou détérioration de la partie motrice.

Attention

• Assurez-vous que le frein de stationnement soit bien en place pendant le préchauffage.

DÉPART ET DÉPLACEMENT SUR ROUTE

❶ Assurez-vous que les deux pédales de freinage soient reliées correctement à l'aide de la pièce de solidarisation.

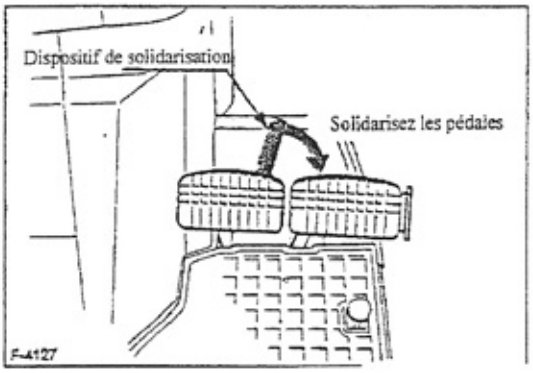

❷ Passez la vitesse de rotation du moteur de la position « Marche à vide » à la position « Vitesse moyenne ».

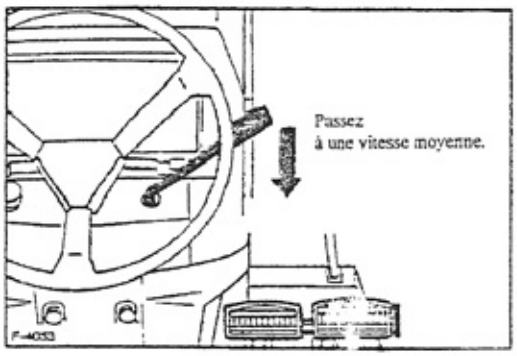

❸ Soulevez l'outil en tirant le levier de commande en arrière.

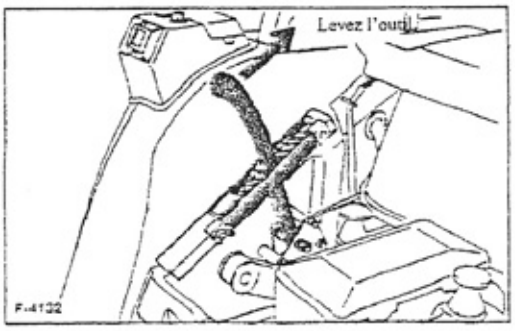

❹ Appuyez à fond sur la pédale d'embrayage.

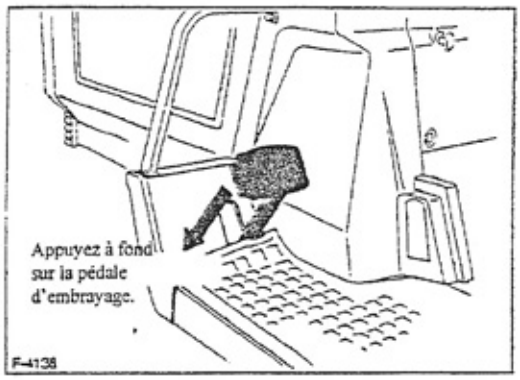

❺ Placez le levier de changement de vitesses principal ainsi que le levier de changement de vitesses secondaire sur une position voulue.

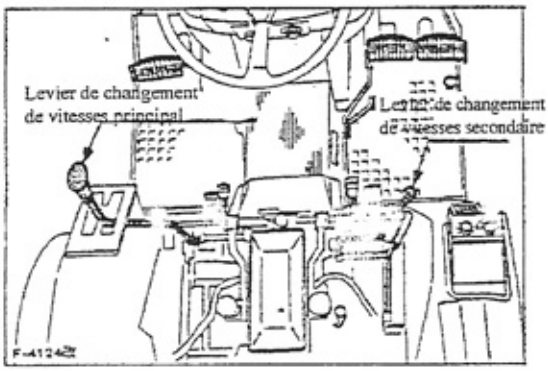

Attention
• Vous ne pouvez pas changer de vitesse pendant la course. Veuillez toujours effectuer un changement de vitesses en appuyant sur la pédale d'embrayage après avoir arrêté le tracteur.

❻ Soulevez doucement le pied de la pédale d'embrayage, et le tracteur repartira.
Attention
(1) Ne gardez pas le pied sur la pédale d'embrayage pendant le déplacement. Si vous gardez le pied sur la pédale, cela provoquera une usure prématurée, car le système d'embrayage reste en état de dérapage.
(2) L'embrayage doit se faire rapidement, tandis que le débrayage doit se faire très doucement.

Point « Sécurité »
• Regardez bien aux alentours du tracteur avant de commencer le déplacement.
➤ En cas de négligence, un accident corporel pourrait se produire.

PROCÉDÉ DE VÉRIFICATION

1. Pression d'air

Vérifiez la pression d'air des roues avant et des roues arrière. Veuillez vous référer aux dessins de la figure F-1010 pour l'estimation rapide à vue.

• Pression d'air standard

	Pression d'air (kg/cm²)	
	Modèle à 2 roues	Modèle D
Roues avant	3,2	2,0
Roues arrière	1,6	

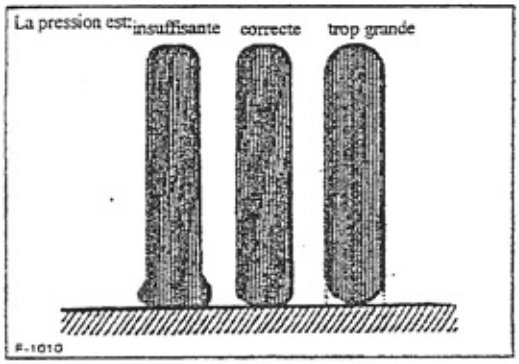

2. Niveau de l'huile de transmission

❶ Sortez la jauge et nettoyez-la bien. Remettez-la dans le réservoir et sortez-la pour voir si le niveau d'huile se trouve entre les deux limites marquées.
❷ Si le niveau d'huile n'atteint pas la limite inférieure, il faut ajouter de l'huile, mais ne dépassez en aucun cas la limite supérieure. (cf. p.45 pour le ravitaillement.)

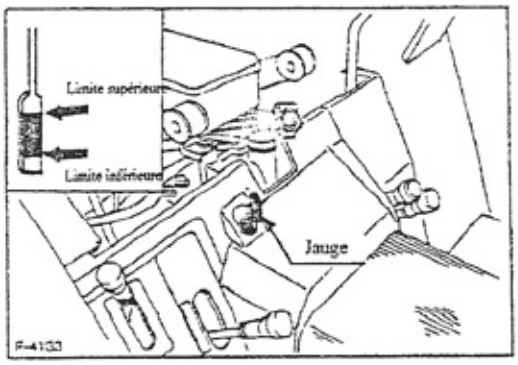

4. Niveau de l'huile de moteur

❶ Sortez la jauge et nettoyez-la bien. Remettez-la et sortez-la pour voir si le niveau d'huile se trouve entre la limite inférieure et la limite supérieure.
❷ Si le niveau d'huile n'atteint pas la limite inférieure, il faut ajouter de l'huile, mais ne dépassez en aucun cas la limite supérieure. (cf. p.45 pour le ravitaillement.)

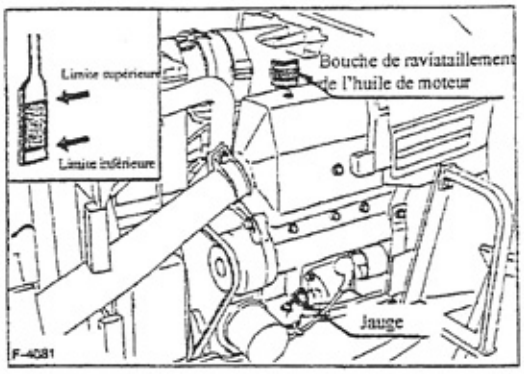

Attention
(1) Pour la vérification de l'huile, assurez-vous que le tracteur soit placé bien horizontalement. Autrement, vous risquez d'obtenir un résultat faussé.
(2) La vérification du niveau d'huile doit se faire soit avant le démarrage, soit environ 3 minutes après l'arrêt du moteur. Autrement, l'huile restée dans les diverses parties du moteur vous empêchera d'effectuer une mesure fiable.

5. Niveau de l'eau de refroidissement
Le radiateur étant assorti d'un réservoir, l'eau de refroidissement est automatiquement ravitaillée, dès que son niveau baisse. Pour vérifier le niveau de l'eau de refroidissement, il suffit de vérifier le niveau de l'eau restée dans le réservoir. Le niveau de l'eau est correct, s'il se trouve entre la limite supérieure (Full) et la limite inférieure (Low). (cf. p.48 pour ravitaillement d'eau)

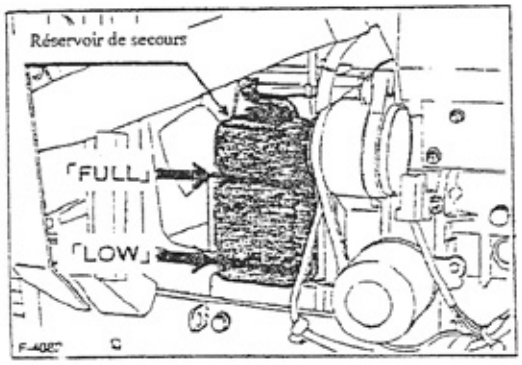

Attention
• N'enlevez le bouchon du radiateur que lorsque vous vérifiez ou changer l'eau de refroidissement.

6. Dépoussiérage du filtre à air
Le filtre à air est un système pour filtrer les poussières contenues dans l'air aspiré. L'air chargé de poussières provoque une usure prématurée du revêtement du cylindre et du segment du piston et affaiblit la puissance du moteur.

(1) Vérifiez si de la poussière ne s'amoncelle pas dans le couvercle.

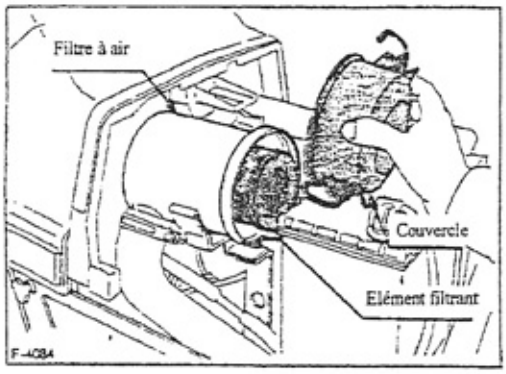

(2) Vérifiez si des débris ne s'incrustent pas sur l'élément filtrant.

Attention

• Remettez le couvercle en plaçant vers le haut la marque TOP⇧ inscrite à l'intérieur. Si le couvercle n'est pas bien en place, des poussières et des débris ne seront pas captés dans le couvercle et incrusterons directement sur l'élément filtrant, ce qui écourte sa durée de vie.

7. Tension de la courroie de ventilateur et sa détérioration

Une courroie de ventilation mal ajustée provoque une surchauffe ou une insuffisance de chargement.

Vérifiez qu'il y ait une marge d'environ 7 mm lorsque vous la poussez en son milieu. Vous vérifierez également qu'il n'y ait pas de partie fissurée ou décollée. (cf. p.54 pour l'ajustage.)

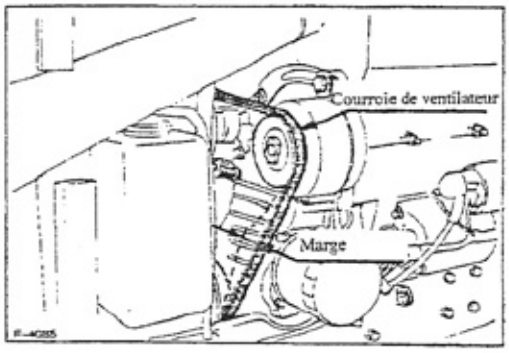

8. Niveau du liquide de la batterie

La batterie « sans entretien » qui équipe ce tracteur perd beaucoup moins de liquide, comparée aux produits traditionnels. Les deux lignes tracées sur une face latérale désignent les limites extrêmes du niveau. Le niveau du liquide doit donc se trouver entre ces lignes. Au cas où le niveau du liquide ne serait pas suffisant, ajoutez de l'eau distillée jusqu'à la limite supérieure. (cf. p. 49-50 pour le ravitaillement.)

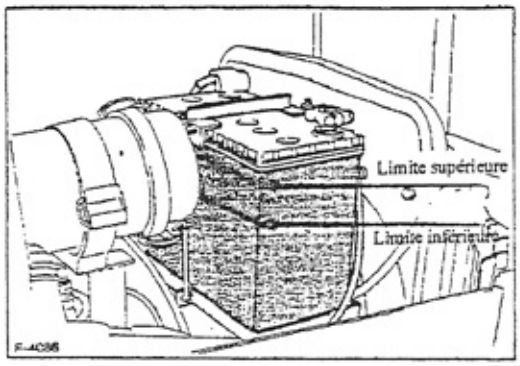

Attention

L'insuffisance en liquide de batterie peut provoquer la détérioration de celle-ci, tandis que l'excès peut déclencher un débordement, qui peut entraîner par la suite la corrosion des parties métalliques.

ENTRETIEN ET RÉGLAGE SIMPLES

A propos du carburant
Alimentez le tracteur avec le diesel lourd Kubota ou le diesel léger.

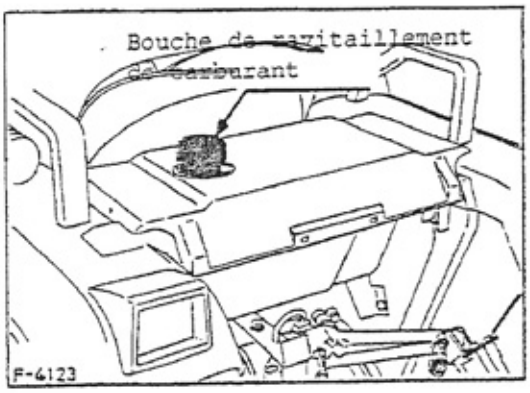

Attention
(1) Lorsque le carburant contient des poussières et des grains de sable, la pompe d'injection risque de ne pas fonctionner correctement. Ravitaillez donc toujours à travers un tamis.
(2) Assurez-vous que le bouchon du réservoir de carburant soit bien fermé.

■ Filtre du carburant
De l'eau et des débris contenus dans le carburant se déposent dans le filtre. Lorsque l'eau et des débris s'y sont accumulés, fermez le robinet, détachez le filtre et enlevez-les.
Après cela, il faut toujours effectuer un cycle d'évacuation de l'air.

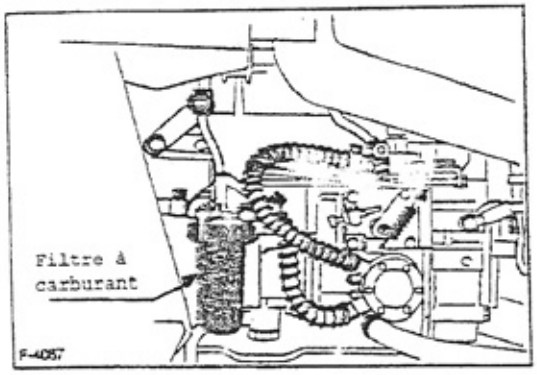

Procédé d'évacuation de l'air
❶ Ouvrez le robinet de carburant.

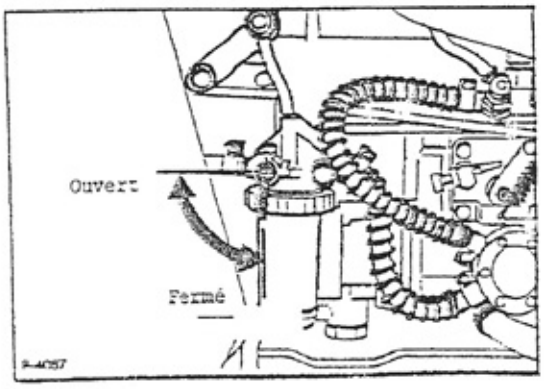

❷ Ouvrez le robinet placé au-dessus de la pompe d'injection ainsi que le robinet se trouvant au-dessus du dispositif de filtrage du carburant.

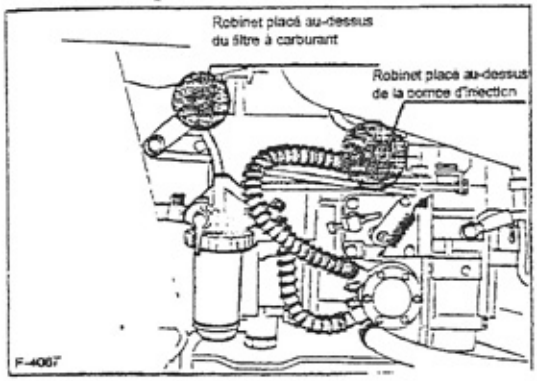

❸ Remplissez à moitié le réservoir de carburant (jusqu'au milieu de la jauge).
❹ Fermez le robinet au-dessus du dispositif de filtrage du carburant.
❺ Remplissez le réservoir de carburant complètement.
❻ Démarrez le moteur et arrêtez-le après l'avoir fait tourner environ 1 minute.
❼ Fermez le robinet placé au-dessus de la pompe d'injection.

Attention

• Assurez-vous que le robinet au-dessus de la pompe d'injection, ainsi que le robinet au-dessus du dispositif de filtrage du carburant soient bien fermés, sauf lorsque vous évacuez l'air. Autrement, le moteur risque de caler.

Ravitaillement en huile et vidange

Comme huile de moteur, de transmission et de boîte de changement de vitesses, n'utilisez qu' « Huile pure Kubota ». (cf. p.72)

■ Vidange de l'huile de moteur

❶ Evacuez l'huile usagée en ouvrant le robinet de vidange.

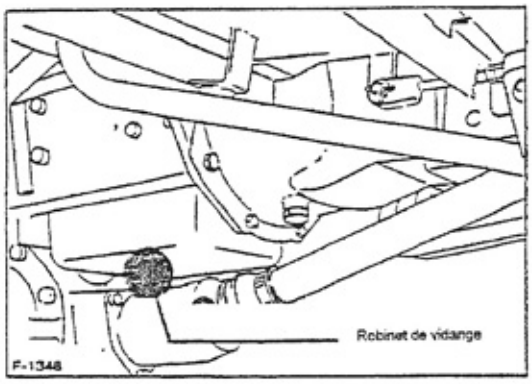

❷ Versez de l'huile de moteur par la bouche de ravitaillement jusqu'à la quantité requise.

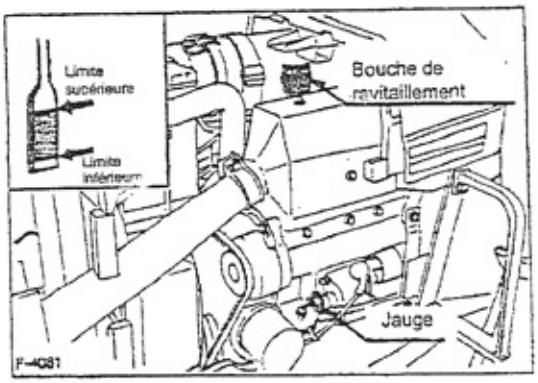

■ Vidange de l'huile de transmission

❶ Evacuez l'huile usagée en ouvrant le robinet de vidange.

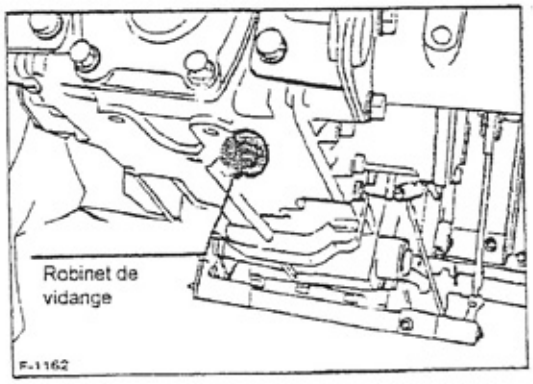

❷ Versez de l'huile par la bouche de ravitaillement jusqu'à la quantité requise.

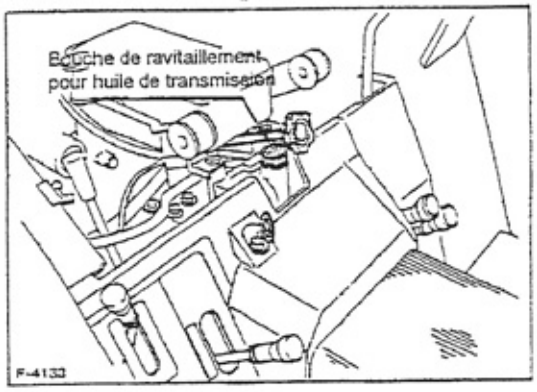

■ Vidange de l'huile de la boîte de direction

Si insuffisante, il faut remplir jusqu'au niveau juste au-dessous de la bouche de ravitaillement.

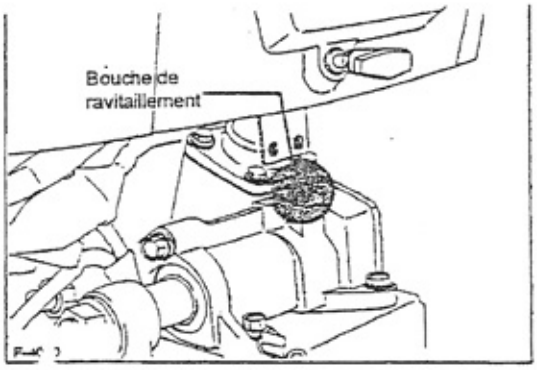

■ Vidange de l'huile de la boîte de blocage du différentiel

❶ Evacuez l'huile usagée en ouvrant le robinet de vidange.

❷ Versez une quantité requise d'huile neuve par la bouche de ravitaillement.

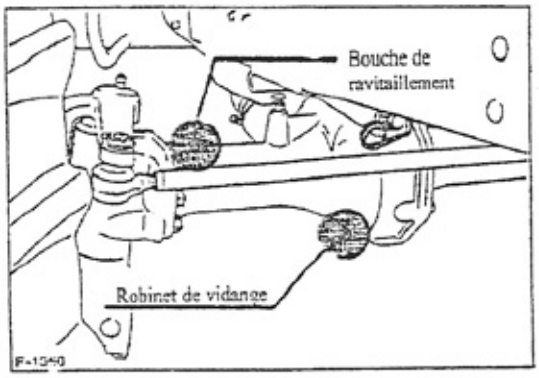

■ Vidange de l'huile de la boîte de l'axe des roues avant

❶ Evacuez l'huile usagée en ouvrant le robinet de vidange.

❷ Versez une quantité requise d'huile de moteur par les bouches de ravitaillement situées à gauche et à droite.

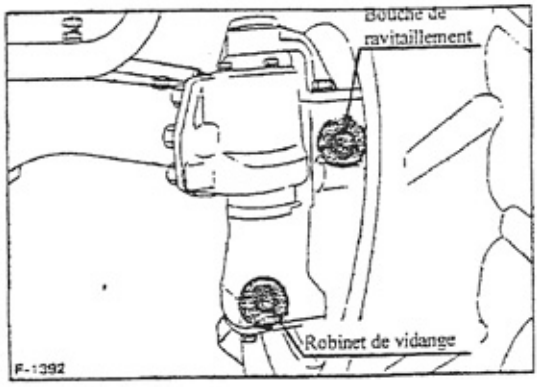

CHANGEMENT DES FILTRES

■ Changement de cartouche du filtre pour l'huile de moteur

❶ Enlevez la cartouche du filtre à l'aide de la clé fournie avec la machine.

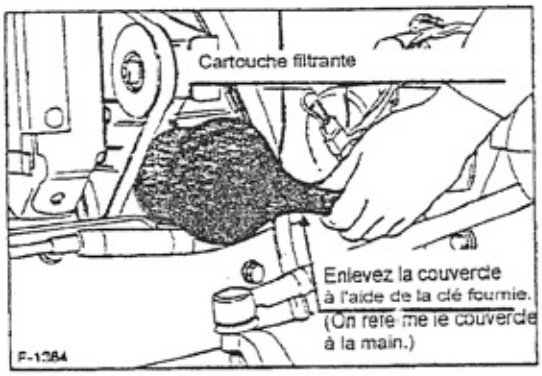

❷ Appliquez légèrement de l'huile sur l'anneau O d'une nouvelle cartouche, et fixez-la en serrant bien à la main.
❸ Remplissez le réservoir d'une quantité requise d'huile de moteur.
❹ Faites tourner le moteur pendant environ 5 minutes et arrêtez-le lorsque vous aurez vérifié que le témoin du niveau d'huile fonctionne correctement.
❺ Vérifiez de nouveau si le niveau de l'huile est conforme à la norme. Au cas où il ne resterait plus suffisamment d'huile, il faut en ajouter.

■ Nettoyage du filtre hydraulique

Enlevez-le à l'aide de la clé fournie avec la machine et nettoyez-le à l'eau courante.

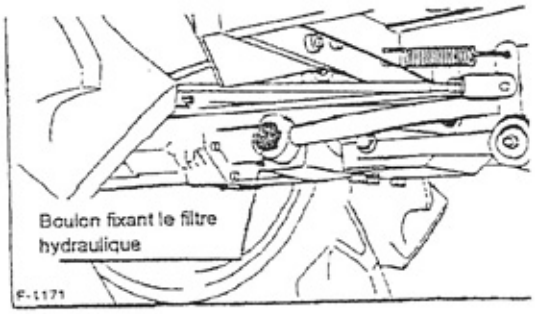

■ Remplacement de l'élément filtrant du filtre à huile [Modèle M et Modèle MA]
Détachez la protection du filtre à l'aide de la clé fournie et changez l'élément filtrant.

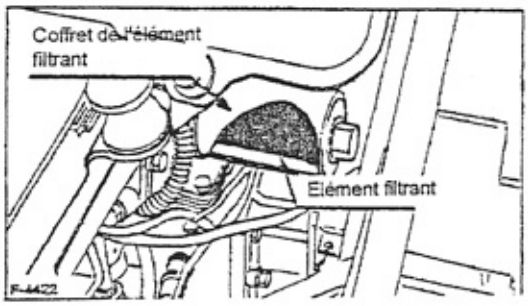

■ Remplacement du filtre à carburant
❶ Fermez le robinet du filtre à carburant.

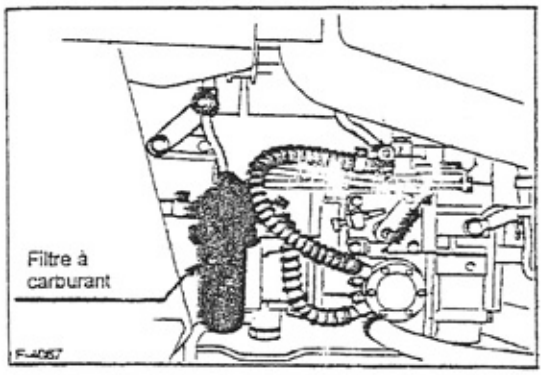

❷ Enlevez le capuchon en déplaçant l'anneau de protection, puis rincez l'intérieur du capuchon avec de l'huile légère.
❸ Remplacez la cartouche filtrante jetable par une neuve.

Attention
(1) Assurez-vous que des poussières ne s'adhèrent pas à la cartouche filtrante lors du remplacement.
(2) Il faut toujours procéder à l'évacuation de l'air après le remplacement de la cartouche filtrante.
(cf. p.44)

Remplacement de l'eau de refroidissement

■ Procédé de remplacement

❶ Evacuez complètement l'eau de refroidissement contenue dans le radiateur, en ouvrant le robinet placé sur la droite du cadre des roues avant ainsi que le bouchon. L'eau contenue dans le réservoir de secours sera évacuée en libérant le tuyau réglant le trop plein placé sur le capuchon du radiateur.

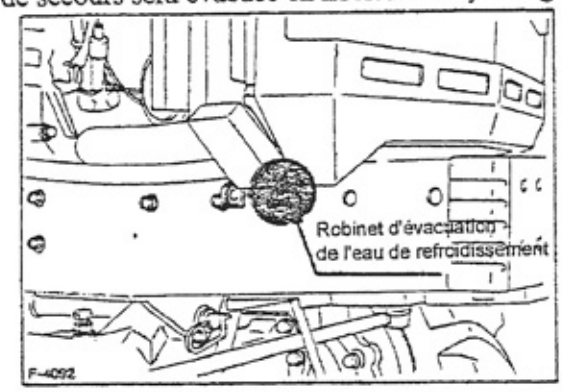

❷ Rincez l'intérieur du radiateur avec de l'eau du robinet, puis fermez le robinet d'évacuation d'eau et remettez en place le tuyau réglant le trop plein.
❸ Remplissez le radiateur et le réservoir de secours de l'eau de refroidissement.
❹ Remettez le capuchon du radiateur.

■ Ravitaillement en eau de refroidissement

En général, il n'est pas nécessaire de ravitailler en eau de refroidissement. Au cas où l'eau contenue dans le réservoir de secours baisserait au-dessous de la limite inférieure « LOW », veuillez ajouter de l'eau jusqu'à la limite supérieure « FULL ».
Ne remplissez jamais le réservoir plus haut que la limite supérieure « FULL ».

Point « Sécurité »

• Si vous ouvrez le bouchon du radiateur pendant que le moteur est en marche ou tout de suite après l'arrêt du moteur, l'eau bouillante risque d'en jaillir. L'ouverture du bouchon doit se faire au moins 10 minutes après l'arrêt du moteur, au moment où l'eau sera suffisamment refroidie.
▶En cas de négligence, vous risqueriez de vous ébouillanter.

■ Mode d'emploi d'un antigel

L'antigel abaisse la température de congélation de l'eau de refroidissement et, de ce fait, prévient la détérioration du cylindre et/ou du radiateur provoquée par le gel de l'eau de refroidissement.
Lorsque la température descend au-dessous de zéro, alimentez le radiateur ainsi que le réservoir avec un mélange d'antigel du type permanent et d'eau pure. (Le tracteur contient l'antigel Long Life Coolant à sa sortie de l'usine.)

Attention

(1) La proportion d'antigel à ajouter dans l'eau de refroidissement varie quelque peu selon la marque de l'antigel ainsi que la température. Veuillez lire attentivement le mode d'emploi fourni avec le produit.
(2) Lorsque vous utilisez un antigel, ne mettez pas le produit autonettoyant dans l'eau de refroidissement. Le produit autonettoyant risque de produire des dépôts carbonés et, de ce fait, d'endommager les éléments du moteur.

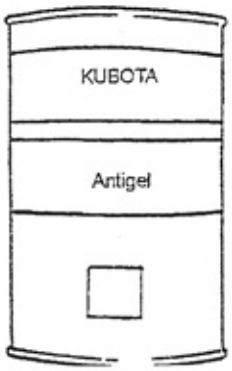

(3) L'efficacité de l'antigel KUBOTA est limitée à 2 ans.

■ Nettoyage du grillage-moustiquaire

Si vous conduisez le tracteur dans une rizière ou pendant la nuit, des insectes et des brins d'herbe risquent de s'amonceler sur le grillage-moustiquaire. Dans ce cas, le nettoyage du grillage devient nécessaire.

Attention

• Lorsque vous conduisez le tracteur sur de la cendre de paille ou de la poussière d'herbe séchée, nettoyez le grillage fréquemment afin de ne pas provoquer la surchauffe du moteur.

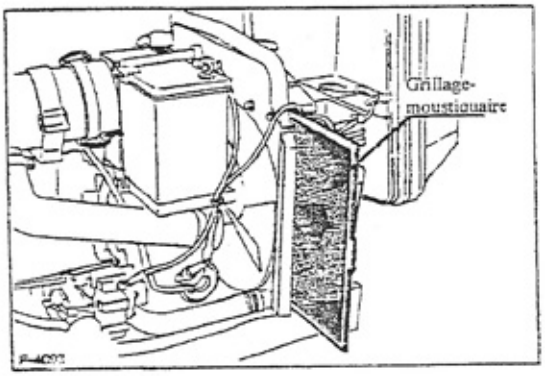

REMPLACEMENT DE L'ÉLÉMENT FILTRANT DU FILTRE À AIR

■ Procédé pour déloger l'élément filtrant

❶ Enlevez le couvercle du filtre à air, puis dévissez l'écrou à ailettes.
❷ Soulevez légèrement le corps du filtre, puis sortez l'élément filtrant.

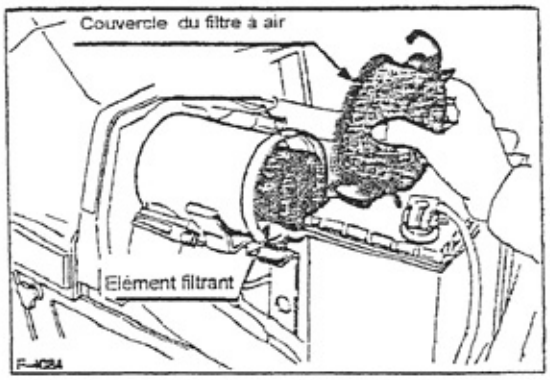

■ Nettoyage de l'élément filtrant
L'élément filtrant peut être nettoyé soit en injectant de l'air à l'intérieur, soit en le secouant légèrement.

■ Remplacement de l'élément filtrant
L'élément filtrant doit être remplacé soit après 1 an d'utilisation, soit après chaque 6e nettoyage.
Attention
(1) L'élément filtrant utilisé fonctionne à sec, donc il ne faut pas le nettoyer avec de l'huile.
(2) Ne touchez pas le filtre, sauf pour le nettoyer ou le remplacer.

VÉRIFICATION DE LA QUANTITÉ D'ÉLECTORLYTE ET SON REMPLACEMENT

La batterie « sans entretien » qui équipe ce tracteur perd beaucoup moins d'eau que les modèles traditionnels. Le niveau de l'électrolyte est dans la norme, lorsqu'il se trouve entre les deux lignes tracées sur une face de la batterie. Au cas où le niveau descendrait au-dessous de la ligne inférieure, il faut ajouter de l'eau distillée jusqu'à la ligne supérieure en suivant les instructions ci-dessous.

• Procédé pour rajouter l'eau dans la batterie « sans entretien »
(1) D'abord, il faut enlever les capuchons (au nombre de six) placés sur le couvercle de la batterie. Les capuchons peuvent être délogés à l'aide d'un tournevis, après avoir détaché l'étiquette couvrante.
(2) Ajouter de l'eau distillée de manière uniforme par tous les 6 orifices jusqu'à la ligne supérieure.
(3) Revisser les capuchons à leur place initiale, puis replacez l'étiquette.

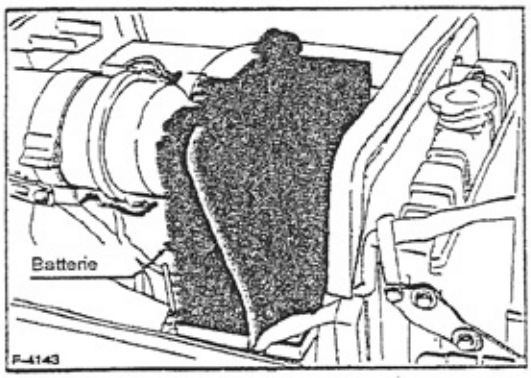

Attention
(1) L'insuffisance de la quantité d'électrolyte endommage la batterie, tandis que l'excès provoque la corrosion des parties métalliques du véhicule par débordement.
(2) La batterie doit être rechargée après avoir été détachée du véhicule. Si vous la rechargez sur le véhicule même, vous risquez d'endommager les éléments électriques ainsi que le câblage. Il faut éviter le plus possible une recharge rapide.
(3) Ne vous trompez pas de polarité. Une erreur de connexion peut endommager l'élément fusible du coupe-circuit.
(4) Lorsque vous débranchez les câbles de la batterie, veuillez commencer par le côté négatif, tandis que lorsque vous la branchez, veuillez commencer par le côté positif. Une inversion pourrait provoquer un court-circuit, au cas où un outil heurterait l'électrode.
(5) L'opération de recharge proprement dite se fera de manière ordinaire en branchant le pôle négatif de la batterie au pôle négatif du chargeur et le pôle positif de la batterie au pôle positif du chargeur.

(6) Lorsque la batterie arrive au terme de sa vie et que son remplacement s'impose, veuillez la remplacez par une batterie ayant une capacité indiquée dans le manuel d'utilisation.
(7) Lorsque vous remettez la batterie après l'avoir sortie de sa loge, assurez-vous de brancher les câbles correctement en respectant leurs polarités tout en évitant que les fils touchent les éléments voisins.

Point « Sécurité »

• Veillez à ce que l'électrolyte n'éclabousse ni le corps ni les vêtements. Si jamais cela se produit, rincez immédiatement à l'eau.
►En cas de négligence, vous risqueriez de vous brûler.

VÉRIFICATION DES TUYAUX, ETC.

Les éléments en caoutchouc tels que l'arrivée de carburant et le tuyau du radiateur sont des consommables qui vieillissent, même si on ne les utilise pas. Il faut donc les remplacer tous les deux ans en même temps que les joints de serrage. Leur remplacement est également nécessaire lorsqu'ils sont endommagés.
(1) Vérifiez très attentivement si les tuyaux et les joints sont toujours en bon état et bien à leur place.
(2) Il faut évacuer l'air après chaque remplacement des tuyaux etc.

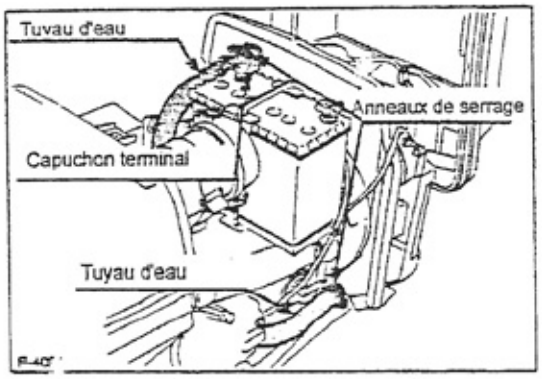

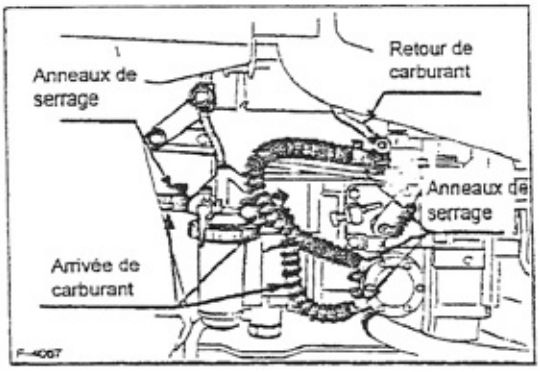

Attention

• Veillez à ne pas introduire des impuretés dans les tuyaux et la pompe d'injection lors du remplacement des tuyaux. La présence de poussières dans la pompe d'injection peut causer des dysfonctionnements.

Point « Sécurité »

• Vérifiez les tuyaux toujours très attentivement, car une arrivée de carburant endommagée engendre la fuite du carburant.

➤ En cas de négligence, un accident grave, comme un incendie, pourrait se produire.

AJUSTEMENT DE LA VOIE

■ Roues avant
Vous ne pouvez pas modifier la voie des roues avant.

■ Roues arrière
La voie des roues arrière peut prendre 2 valeurs.

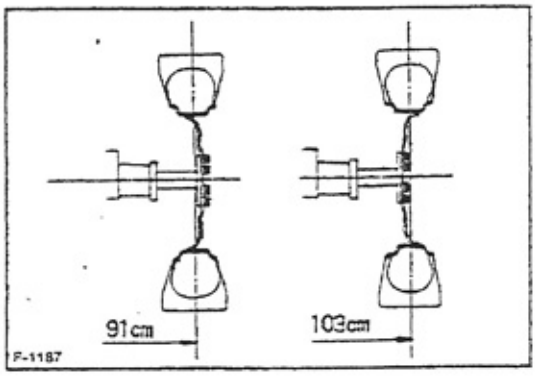

❶ Soulevez les roues arrière à l'aide d'un cric.
❷ Délogez les roues en desserrant les boulons de fixation, puis remontez la roue gauche à la place de la roue droite et la roue droite à la place de la roue gauche.

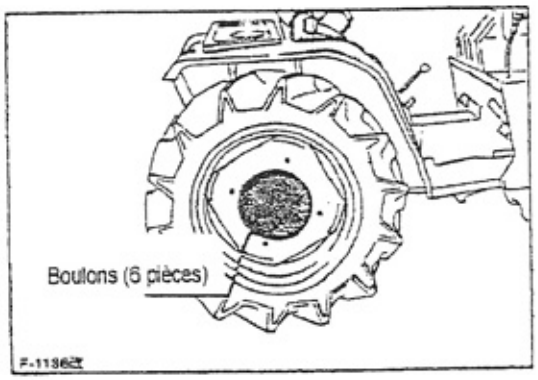

Attention
(1) Assurez-vous que les pneus soient placés de sorte que la flèche marquée sur la face latérale pointe l'avant du véhicule.
(2) Les sabots antidérapants ne peuvent être montés qu'en mode standard (91 cm).
(3) Les masses d'alourdissement des roues arrière ne peuvent être fixées qu'en mode standard (91 cm).

Point « Sécurité »
• Choisissez la voie élargie lorsque vous effectuez des travaux de traction ou que vous travaillez sur une pente. La voie minimum n'offre qu'une stabilité relative dans l'équilibre gauche et droit du véhicule.
➤ En cas de négligence, un accident corporel pourrait se produire par renversement du véhicule.

RÉGLAGE DE LA HAUTEUR DU RELEVAGE DES OUTILS

L'amplitude du mouvement vertical des outils peut être réglée par le changement de la position de la pièce d'arrêt du levier.

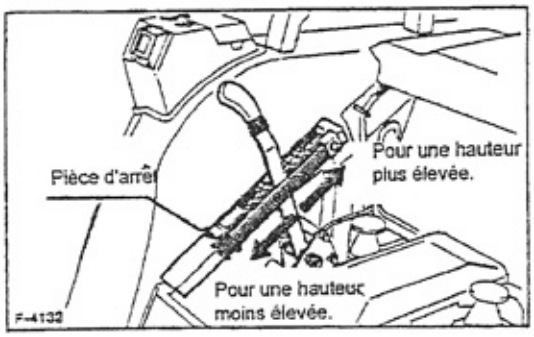

RÉGLAGE DU FREIN

Enlevez la boucle de rotation après avoir desserré l'écrou du côté de la boucle. Réglez le jeu de la pédale en tournant la boucle de rotation. N'oubliez pas de resserrer à fond l'écrou après ce réglage.
Assurez-vous que le blocage du frein de stationnement réagisse correctement lorsque vous appuyez sur la pédale du frein.

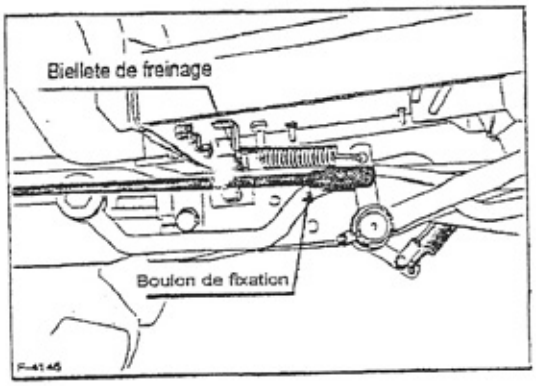

Point « Sécurité »
• Assurez-vous que les pédales gauche et droite soient réglées de manière uniforme. Autrement, le freinage risque d'être inégal.
En cas de négligence, un accident corporel pourrait se produire.

RÉGLAGE DE LA PÉDALE D'EMBRAYAGE

Enlevez l'épingle à tête après avoir desserré l'écrou, puis réglez le jeu de la pédale à l'aide de la biellette d'embrayage.
N'oubliez pas de resserrer l'écrou après le réglage.

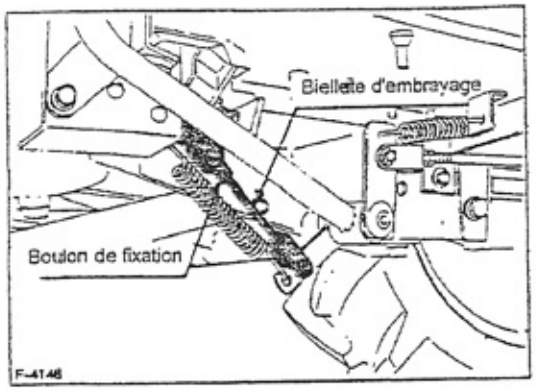

Attention

• Le boulon de réglage est réglé et fixé à la sortie de l'usine pour que le diaphragme d'embrayage n'oscille pas de manière excessive. Ne touchez pas à ce boulon.

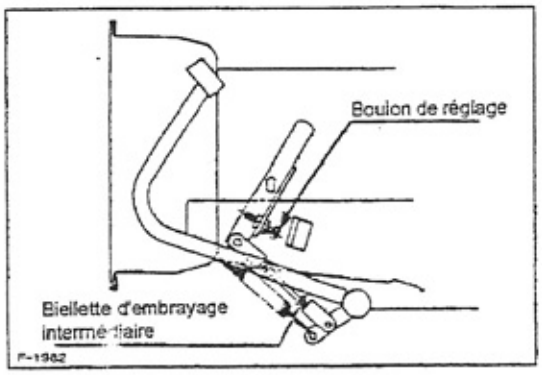

Réglage de la courroie de ventilateur

Pour régler la courroie du ventilateur, il faut déplacer la dynamo. Pour cela, il faut d'abord desserrer le boulon et l'écrou qui fixent la dynamo.
N'oubliez pas de resserrer le boulon et l'écrou correctement après le réglage de la courroie.

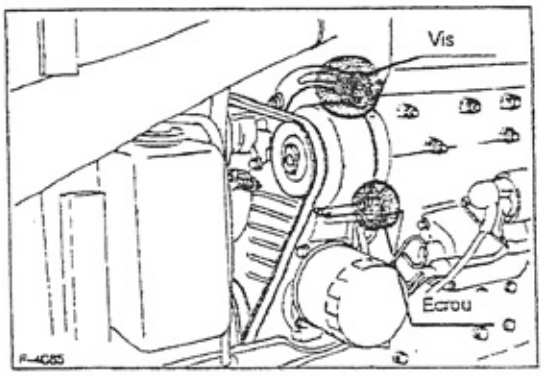

RÉGLAGE DU VOLANT DE DIRECTION

Enlevez la plaque de protection droite, desserrez l'écrou de fixation après voir enlevé le capuchon en caoutchouc, puis réglez le jeu en tournant le boulon de réglage à l'aide d'un tournevis.
N'oubliez pas de resserrer l'écrou et l'écrou à créneaux dégagés correctement après le réglage.

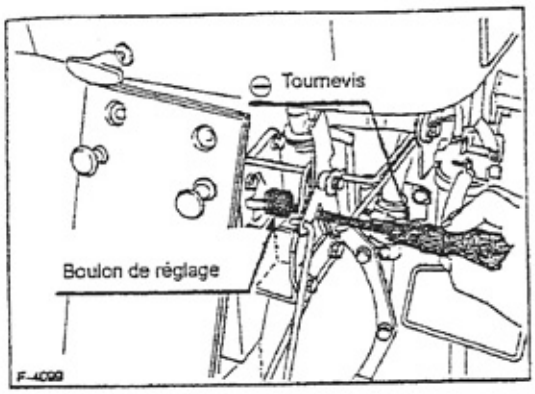

Vérification et réglage du pincement
Le pincement mal réglé provoque une réponse molle du volant ou /et une vibration anormale du véhicule.

■ Vérification du pincement
Mesurez l'écartement avant (AB) et l'écartement arrière (CD) des roues avant, puis vérifiez si la différence entre ces deux valeurs (CD-AB) se situe entre 2 et 8 mm.

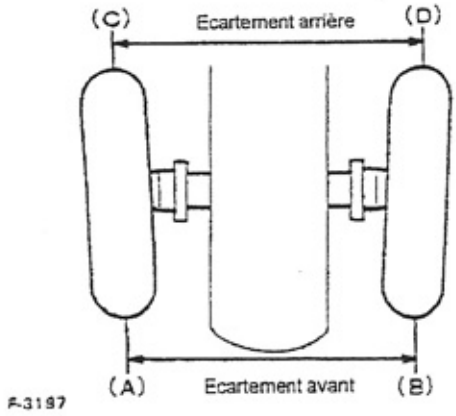

■ Réglage du pincement
Réglez le pincement en desserrant l'écrou de la biellette de direction.
N'oubliez pas de resserrer l'écrou correctement après le réglage.

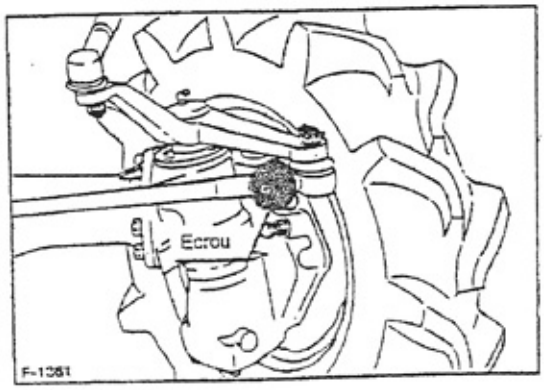

Vérification et réglage du desserrage de la structure de support de l'axe des roues avant
Lorsque la structure de support de l'axe des roues avant est mal réglée, les roues avant risquent de vibrer de manière excessive et vous pouvez sentir la vibration dans le volant.

■ Fixation des roues avant
Vérifiez si les roues avant sont bien fixées à la structure de support. Si ce n'est pas le cas, il faut régler la fixation.

■ Réglage de la fixation des roues avant
Enlevez le ressort fixant l'épingle centrale, puis resserrez correctement l'écrou à créneaux dégagés.

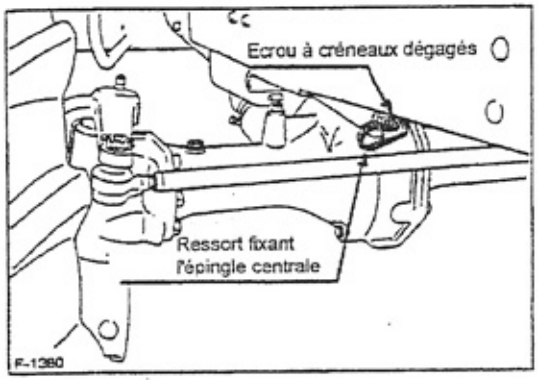

MANIEMENT DES DISPOSITIFS DE CONDUITE B1 - 14-15

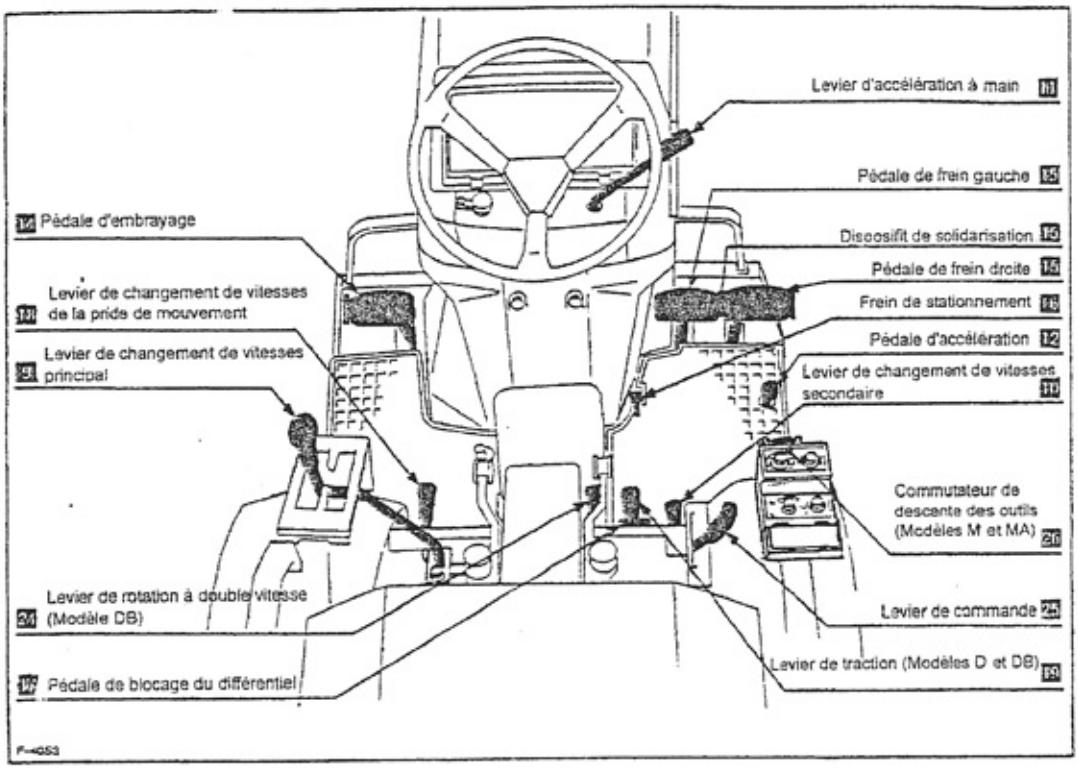

Levier de changement de vitesses principal

. Levier de changement de vitesse secondaire

En combinant ces deux leviers, vous pouvez obtenir 6 vitesses en marche avant et 2 vitesses en marche arrière.

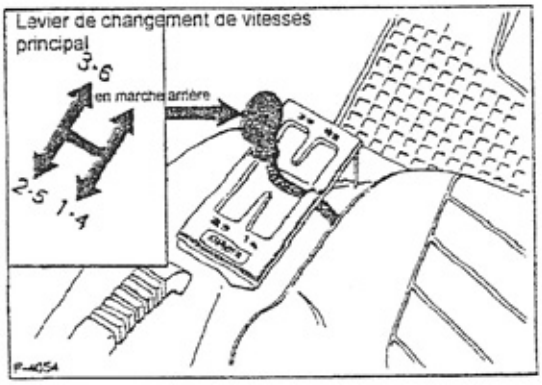

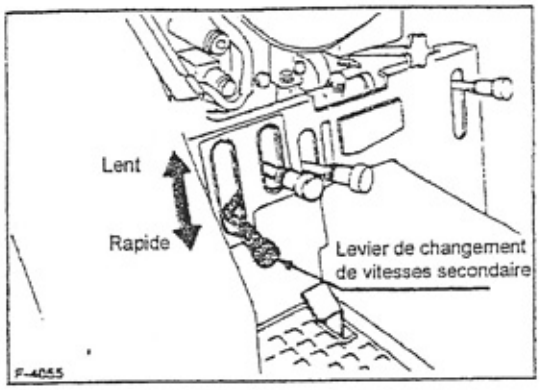

Levier de rotation à double vitesse (Modèle DB)

Ce levier active et désactive le mode de rotation à double vitesse. Pour manier ce levier, vous devez préalablement placer le levier de traction sur «Marche「入」».

Positionner le levier sur « Marche「入」».....Rotation à double vitesse activée
Positionner le levier sur « Coupé「切」» ..... Rotation à double vitesse désactivée

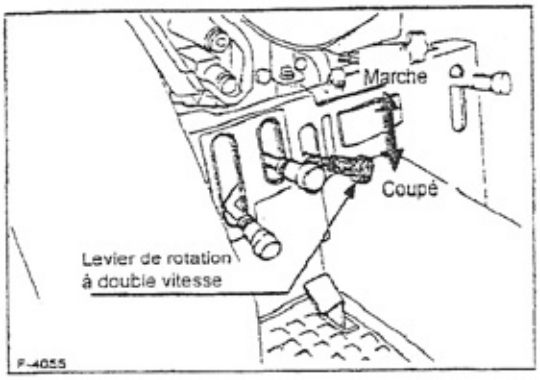

Attention
(1) Vous pouvez activer le levier de rotation à double vitesse uniquement lorsque la direction de déplacement est comprise entre 35° de part et d'autre de l'axe frontal du véhicule.
(2) Vous pouvez activer le levier de rotation à double vitesse uniquement lorsque le levier de changement de vitesses secondaire est placé sur la position « Bas「低」». Si ce dernier se positionne sur « Haut 「高」 », vous ne pourrez pas déplacer le levier de rotation à double vitesse sur «Marche「入」».

◆ Utilisation du levier de rotation à double vitesse

Bien que la rotation à double vitesse soit très efficace dans certains cas (utilisation du cultivateur rotatif dans un champ ou dans une rizière humide), une mauvaise manoeuvre pourra causer une panne ou provoquer un accident, comme le renversement du véhicule. Veuillez donc faire très attention lorsque vous faites appel à cette fonction.

Attention

(1) N'activez jamais la rotation à double vitesse, lorsque vous travaillez avec des accessoires qui chargent lourdement les roues avant comme un chargeur ou une remorque.
(2) Le volant devient plus « dur » pendant que la rotation à double vitesse est activée, mais ça n'est rien d'anormal.

. . . Mode d'emploi des commutateurs

Tous les commutateurs, excepté le commutateur qui commande la descente urgente, ne sont activés que lorsque le commutateur principal se positionne sur ⊙ et que le moteur est en marche.

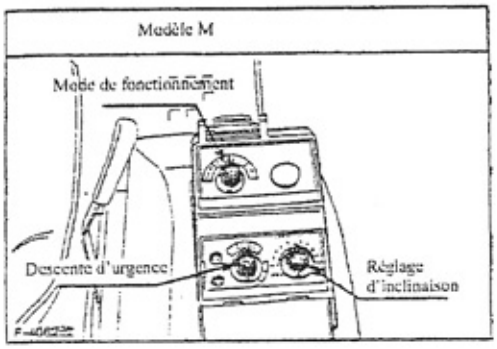

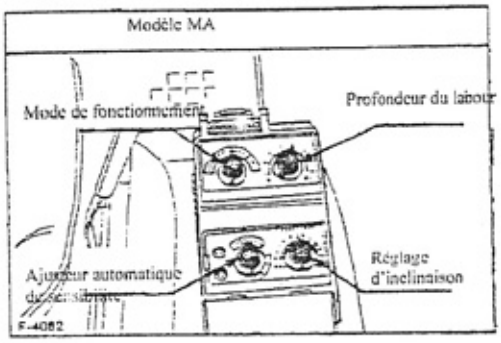

Attention :
• Comme ce sont des commutateurs, vous pouvez et devez les manier sans les forcer.

◆ Commutateur de mode de fonctionnement
Ce commutateur sélectionne la fonction adéquate selon l'opération à accomplir.

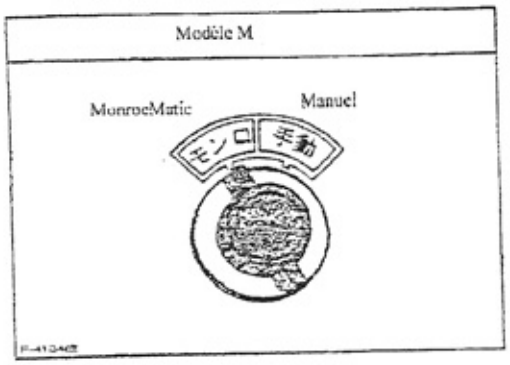

« MonroeMatic「モンロ」 » : La fonction « MonroeMatic » s'active automatiquement.

« Manuel 「手動」 » : Vous pouvez modifier manuellement l'inclinaison de l'outil, à l'aide du « commutateur de réglage d'inclinaison ».

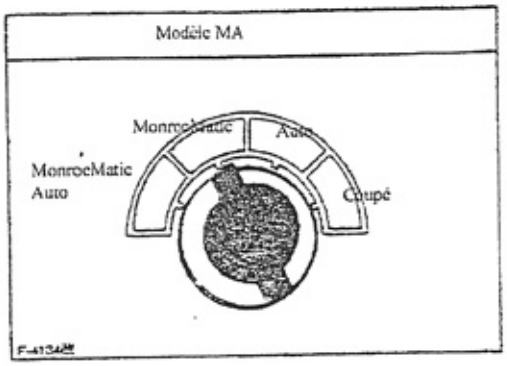

« MonroeMatic + Auto「モンロ・オート」 » : La fonction « MonroeMatic » et le labour automatique sont activés simultanément.

« MonroeMatic「モンロ」 » : La fonction « MonroeMatic » seule est activée.

« Auto「オート」 » : La fonction « labour automatique » seule est activée.

« Coupé 「切」 » : Ni la fonction « MonroeMatic », ni la fonction « labour automatique » ne sont activées. Néanmoins, vous pouvez toujours modifier manuellement l'inclinaison de l'outil à l'aide du « commutateur de réglage d'inclinaison ».

Attention

• Pour activer la fonction « labour automatique », il faut positionner le commutateur de mode soit sur « MonroeMatic + Auto » soit sur « Auto », tout en plaçant le levier de commande sur « Auto ».

◆ **Commutateur de réglage d'inclinaison du mode « MonroeMatic »**

Ce commutateur est utilisé pour régler la position de l'outil.

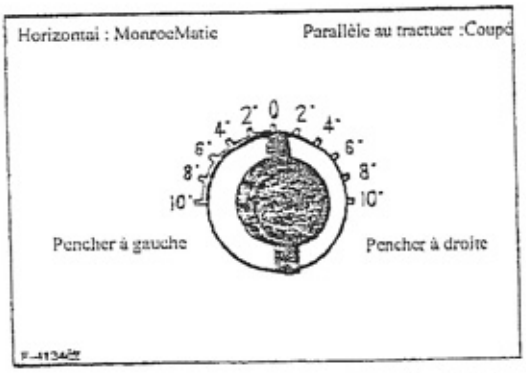

(1) Lorsque le commutateur de mode de fonctionnement est soit sur « MonroeMatic + Auto », soit sur « Auto », et si vous placez le commutateur de réglage d'inclinaison sur « 0 », l'outil sera maintenu horizontalement. Lorsque le commutateur de régime est soit sur « Coupé », soit sur « Manuel », l'outil sera maintenu parallèle au tracteur.

(2) Si vous tournez le commutateur vers « Pencher à gauche「左下り」», l'outil sera maintenu dans la position d'un accent aigu.

(3) Si vous tournez le commutateur vers « Pencher à droite「右下り」», l'outil sera maintenu dans la position d'un accent grave.

• Le réglage d'inclinaison est utile lorsque vous effectuez des opérations comme par exemple :
- Au mode MonroeMatic + Auto ou au mode MonroeMatic
(1) L'inclinaison est réglée sur « 0 » (l'outil se place horizontalement, indépendamment de la position du tracteur) :
① Pour labourer le long des bordures de rizières et pour niveler des champs irréguliers ou des parties de champs où le tracteur a effectué son virage.
② Pour niveler des champs à l'aide d'une planche traînante ou d'une niveleuse.
③ Pour billonner ou aplanir des billons, etc.
(2) L'inclinaison est réglée sur un autre point que « 0 ».
① Pour retourner la terre et pour billonner en largeur, etc.
② Pour travailler sur une pente, etc.

◆ **Commutateur de la profondeur du labour [Modèle MA]**
A utiliser lorsque le commutateur de mode de fonctionnement est sur « MonroeMatic+Auto » ou sur « Auto » pour modifier la profondeur du labour effectué par le cultivateur rotatif.

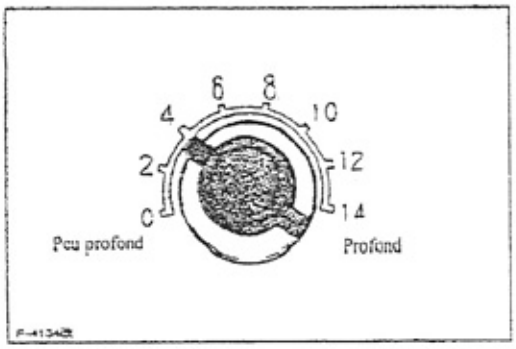

(1) Si vous tournez le commutateur vers « Peu profond「浅い」», la profondeur du labour sera maintenue au niveau peu profond.
(2) Si vous tournez le commutateur vers « Profond「深い」», la profondeur du labour sera maintenue au niveau profond.

• **Veuillez vous référer au tableau ci-dessous pour une notion générale.**

Graduation	Travaux
0 à 4	Labour peu profond, préparation de rizière
4 à 10	Labour moyen
10 à 14	Labour profond

Attention

(1) La graduation ne donne qu'une notion générale. Même si le commutateur est positionné sur le même chiffre, la profondeur réelle change d'un terrain à l'autre selon les conditions de chaque terrain.
(2) Il faut régler la profondeur de labour uniquement avec ce commutateur, lorsque vous travaillez au mode « Auto ». Vous ne pouvez pas modifier la profondeur de labour à l'aide du levier de commande.

◆ **Ajusteur automatique de sensibilité [Modèle MA]**

Cet ajusteur a deux fonctions.
(1) Il règle la sensibilité du labour automatique lorsque le mode « MonroeMatic + Auto » ou le mode « Auto » est sélectionné.
(2) Il fonctionne comme commutateur de secours et fait descendre l'outil, au cas où un quelconque problème surviendrait dans le système informatique et que ni levier de commande, ni le commutateur de descente ne parviendraient pas à faire descendre l'outil.

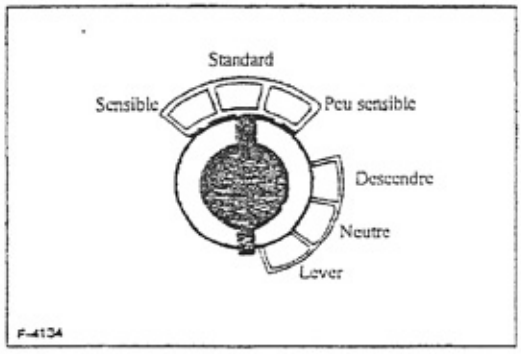

[1] En tant qu'ajusteur de sensibilité
« Standard 「標準」 » : position valable dans la plupart des cas.
« Sensible「敏感」 » : position recommandée pour des champs alternant des parties dures et molles ou/et comportant beaucoup d'aspérités, qui usent beaucoup le moteur. Cette position est très efficace pour la préparation d'une rizière ou pour le labour d'une rizière regorgeant d'eau.
« Peu sensible「鈍感」 » : position recommandée pour le nivelage de finition des champs comportant beaucoup d'aspérités.

[2] En tant que commutateur de secours
❶ S'il vous arrive de ne plus pouvoir manier l'outil avec le levier de commande ni avec le commutateur de relevage, parce qu'un problème quelconque se produit au moment où le moteur est toujours en marche, vous pouvez vous servir de cet ajusteur comme commutateur de secours en le positionnant sur « Lever 上昇 », « Neutre 中立 » ou « Descendre 下降 ».
Après avoir effectué cette manœuvre, veuillez consulter votre revendeur pour une vérification.
❷ Si vous souhaitez redescendre l'outil lorsque le moteur est à l'arrêt, mettez momentanément le commutateur principal sur ⊙, puis l'ajusteur sur « Descendre 下降 ».
Pour ne pas décharger la batterie, remettez le commutateur principal sur O tout de suite après cette manœuvre.

Attention

• Veuillez n'utiliser cette fonction qu'en cas d'urgence. Après avoir fait appel à cette fonction, n'oubliez jamais de remettre l'ajusteur sur la zone réglant la sensibilité.

◆ **Commutateur de descente d'urgence [Modèle M]**

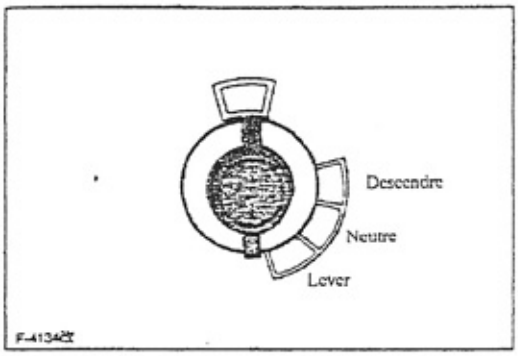

Ce commutateur s'utilise de la même manière que l'ajusteur de sensibilité [Modèle MA] lorsque ce dernier est utilisé comme commutateur de descente d'urgence.

Attention
• Veuillez n'utiliser ce commutateur qu'en cas d'urgence. Après avoir fait appel à ce commutateur, n'oubliez jamais de le remettre sur la position « normale ».